TVS

RTR 160

RACING DNA UNLEASHED

MANUAL DO USUÁRIO E MANUTENÇÃO

Prezado cliente,

Obrigado por escolher a TVS, uma das marcas mais duráveis e lucrativas do mercado mundial. Como proprietário de uma motocicleta TVS, você agora faz parte de uma família de milhões de orgulhosos proprietários de TVS mundialmente.

Nossas motocicletas são projetadas para oferecer desempenho duradouro e baixo consumo de combustível, combinado com projetos atraentes e modernos.

Leia e entenda este manual do proprietário na íntegra para se familiarizar com os mecanismos e controles da sua nova TVS.

ÍNDICE

- Muito importante ter em mente
- Dicas para uma condução segura
- Dicas de partida e economia de combustível
- Especificações do veículo
- Visão geral -
  Conectividade Bluetooth
- Tabela de manutenção periódica
- Recomendação de lubrificação
- Procedimentos de manutenção sugeridos
- Dicas e dados importantes
- Armazenamento do Veículo
- Garantia
- Lista de Verificação
- Histórico de manutenção
- Cupons de revisão obrigatória (5 avaliações)

MUITO IMPORTANTE TER EM MENTE

DESDE O PRIMEIRO DIA.

NÓS PARABENIZAMOS VOCÊ:

Você adquiriu um veículo 4 tempos, com os mais recentes avanços tecnológicos. Mas sua alta qualidade e apresentação incomparável não serão suficientes se você não se tornar um condutor perfeito e der ao seu veículo o cuidado e a atenção que ele requer.

LEIA E ESTUDE ATENTAMENTE SEU "MANUAL DE GARANTIA E MANUTENÇÃO" E SIGA SUAS INSTRUÇÕES EXATA E OPORTUNAMENTE

Com isso, você terá criado um novo e prazeroso hobby que lhe evitará perdas de tempo, dinheiro e bem-estar.

PRATIQUE ESTAS OPERAÇÕES ATÉ DOMINÁ-LAS:

- Verifique sempre o nível do óleo do motor.
- Verifique o nível do líquido de resfriamento diariamente (se aplicável)
- Verifique e calibre a pressão do ar dos pneus.
- Verifique o nível do fluido de freio. (Se aplicável)
- Verifique a tensão dos freios. (Se aplicável)
- Limpe, verifique e lubrifique a corrente.

DICAS PARA UMA CONDUÇÃO SEGURA

Um motociclista inteligente é aquele que quer continuar aproveitando sua paixão por muitos anos e, portanto, não corre riscos desnecessários. Apresentamos a você o top 10 para motociclistas seguros.

1. Utilize um bom capacete de segurança e mantenha-o sempre preso. Um capacete não serve apenas para evitar infrações de trânsito; utilize um que realmente ofereça proteção em caso de acidente.
2. Dirija defensivamente, presumindo que ninguém o viu na estrada, para que você possa se antecipar a emergências.
3. Nunca passe entre dois veículos em movimento. Qualquer movimento inesperado de um deles pode fazer com que percam o controle do veículo e sofram um acidente.
4. Evite dirigir sobre linhas e placas brancas e amarelas quando a estrada estiver molhada e fique atento a manchas de óleo deixadas por outros veículos.
5. Utilize sempre as setas, as luzes de freio e os faróis para sinalizar sua próxima manobra aos outros motoristas. Auxilie visualmente com espelhos retrovisores para uma direção mais segura. Tenha em mente que os objetos podem parecer mais próximos do que realmente estão.
6. Mantenha a pressão dos pneus conforme recomendado neste Manual (Consulte a tabela de especificações técnicas). Pneus muito ou pouco calibrados comprometem a aderência do veículo na estrada e tornam a direção instável e perigosa. Além disso, o consumo de combustível aumenta se a pressão estiver baixa.
7. Sempre utilize os dois freios ao parar. Lembre-se de que o freio dianteiro carrega 70% da potência de frenagem e o freio traseiro 30%. Tente praticar a manobra de frenagem em uma área segura e livre para que, em caso de emergência, possa fazê-la sem problemas.
8. Antes de virar ou atravessar um cruzamento, olhe para a esquerda, depois para a direita e depois para a esquerda novamente. Essa manobra serve para garantir que um veículo não apareça no último momento.
9. Ao ultrapassar outro veículo, faça-o somente pela esquerda. Ultrapassar pela direita é extremamente perigoso.
10. Dirija mais devagar do que sua capacidade e a do veículo permitem. Em caso de negligência de terceiros (outro veículo, pedestres, buracos, etc.), você terá os reflexos e a potência extra necessários para superar a situação.

DICAS DE PARTIDA E ECONOMIA DE COMBUSTÍVEL

Os primeiros 1.000 km de percurso do veículo são chamados de período de partida.

O período de partida é crucial e o manuseio adequado durante esse período ajudará a garantir maior vida útil e melhor desempenho do motor.

A velocidade máxima recomendada durante o período de partida é:

50 km/h

Varie constantemente a velocidade indicada sem ultrapassá-la, para melhor acoplamento dos componentes do motor.

Não acelere demais o motor nem o force até o limite de rotações.

Não mova o veículo imediatamente após ligar o motor. Deixe o motor aquecer por pelo menos um minuto em baixa rotação para permitir que o óleo lubrifique a parte superior do motor.
Após ligar o veículo e durante o tempo de aquecimento do motor, pressione e solte lentamente a alavanca da embreagem em três ocasiões, a fim de facilitar a lubrificação da embreagem e outros componentes do motor.

Não deixe o motor esgotar, reduza para a marcha mais alta antes que ele esgote. Dirigir na velocidade adequada e evitar acelerações e frenagens desnecessárias é importante não apenas para a segurança e o baixo consumo de combustível, mas também para prolongar a vida útil do veículo e garantir uma operação mais suave.
Se você dirigir dentro do limite de 60 km/h, ficará surpreso com a economia de combustível.

Certifique-se de que os freios não estejam impedindo as rodas de girarem normalmente e não se acostume a dirigir com o pedal do freio acionado.
Desligue o motor caso vá parar por mais de dois minutos.
Verifique todas as mangueiras e cabos. Inspecione a vela de ignição periodicamente.

ESPECIFICAÇÕES TÉCNICAS DO VEÍCULO

Motor	Monocilíndrico, 4 tempos
Diâmetro x Curso	62 x 52,9 mm
Deslocamento	159,7 cc
RPM em marcha lenta	1400-1600 rpm
Taxa de compressão	10,15:1
Potência máxima	16,28 HP @ 8000 rpm
Torque máximo	14,8 Nm @ 6500 rpm
Sistema de alimentação	Injeção eletrônica
Vela de ignição	BOSCH – UR4KE /NGK
Tolerância da vela de ignição	BOSCH 0,8 – 0,9 mm NGK 0,9 ~ 1,0 mm
Partida	Elétrica
Transmissão	Mecânica 5 velocidades
Padrão de mudanças	1-N-2-3-4-5
Resfriamento	Ar - Óleo
Freio dianteiro (ABS)	Disco de 270 mm
Freio traseiro	Disco de 200 mm
Tipo de combustível	Gasolina
Capacidade de depósito	12 l (3,17 gal)

Dimensões

Largura	2050 mm
Comprimento	1050 mm
Altura	790 mm
Distância entre eixos	1357 mm
Distância ao solo	180 mm

Pneu dianteiro	90/90-17 Sem câmara
Pneu traseiro	130/70-17 Sem câmara
Pressão do pneu dianteiro	25 psi
Pressão do pneu traseiro	28 psi
Pressão do pneu traseiro (com passageiro)	32 psi

Sistema Elétrico

Lanterna dianteira	12V, LED
Luz de posição	12V, LED, 1W
Luz traseira /de parada	12V, LED, 25W
Direcionais	12V, 10W x4 pcs
Indicador de neutro	LED
Indicador alto	LED
Indicadores direcionais	LED
Velocímetro	LCD
Buzina	12V x 2 pçs
Bateria	12V, 6-7Ah

Peso líquido	145 kg
Capacidade de carga	150 kg

IDENTIFICAÇÃO DAS PEÇAS

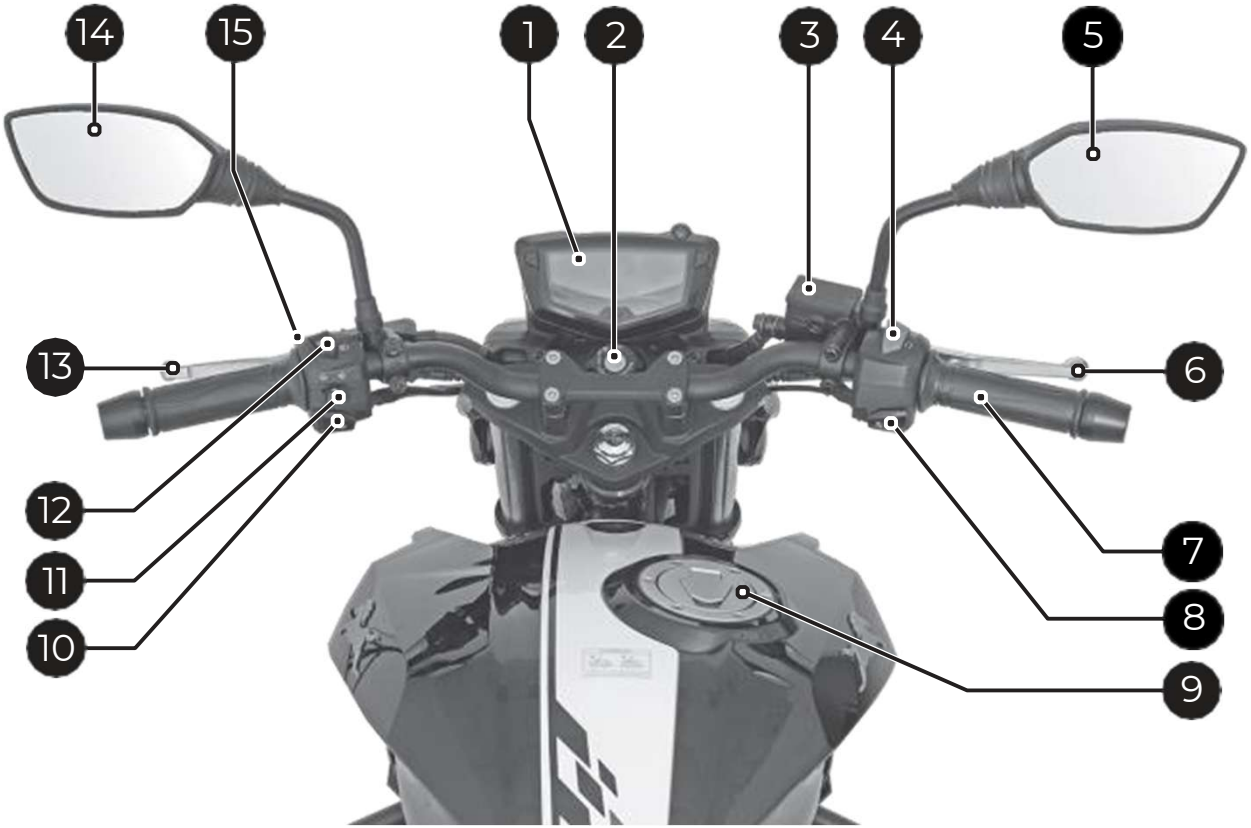

1. Painel de instrumentos
2. Interruptor de ignição
3. Bomba do freio dianteiro
4. Interruptor de parada do motor
5. Retrovisor direito
6. Alavanca do freio dianteiro
7. Acelerador
8. Interruptor de partida elétrico
9. Tampa do tanque de combustível
10. Interruptor de buzina
11. Interruptor direcional
12. Interruptor de luzes
13. Alavanca da embreagem
14. Retrovisor esquerdo
15. Interruptor da luz de cruzamento

IDENTIFICAÇÃO DAS PEÇAS

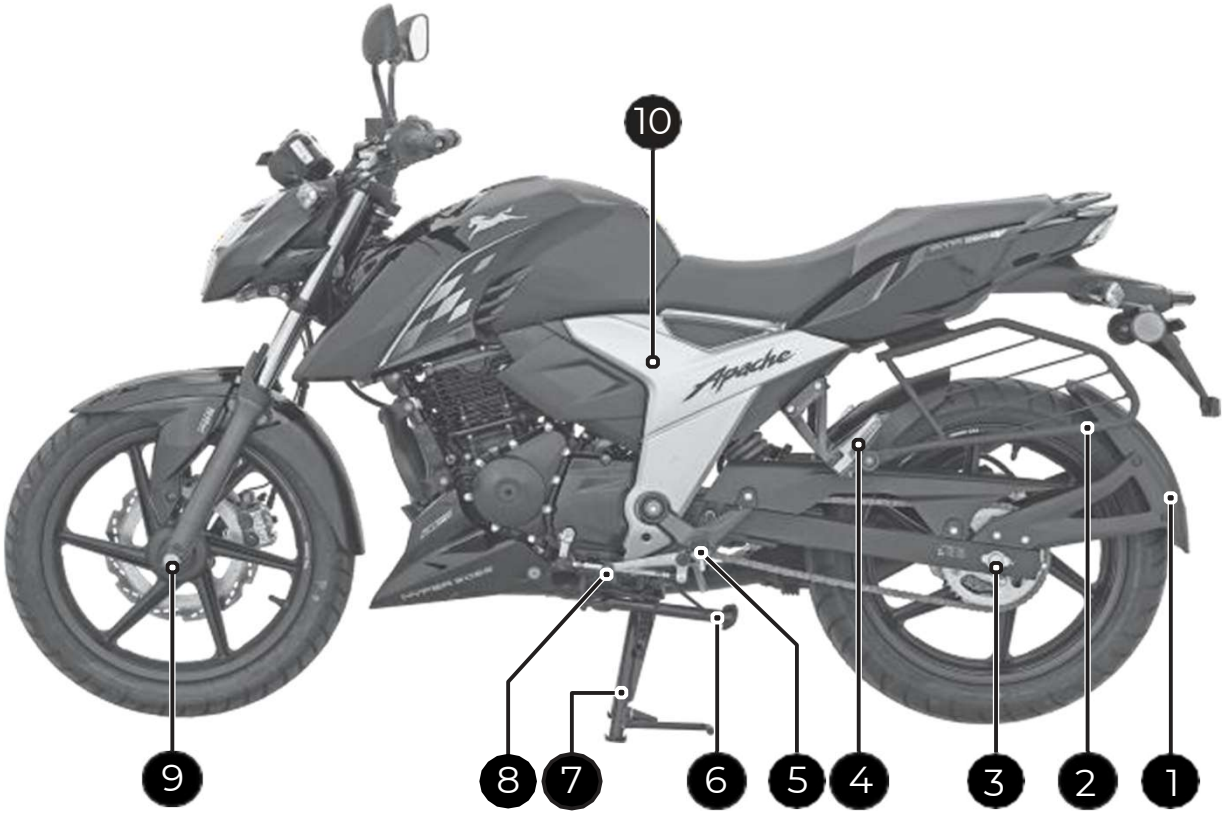

1. Para-lama traseiro
2. Protetor de Saree (Não aplicável)
3. Eixo da roda traseira
4. Apoio para os pés traseiro esquerdo
5. Apoio para os pés dianteiro esquerdo
6. Suporte lateral
7. Suporte central
8. Pedal de câmbio
9. Eixo da roda dianteira
10. Tampa lateral esquerda

IDENTIFICAÇÃO DAS PEÇAS

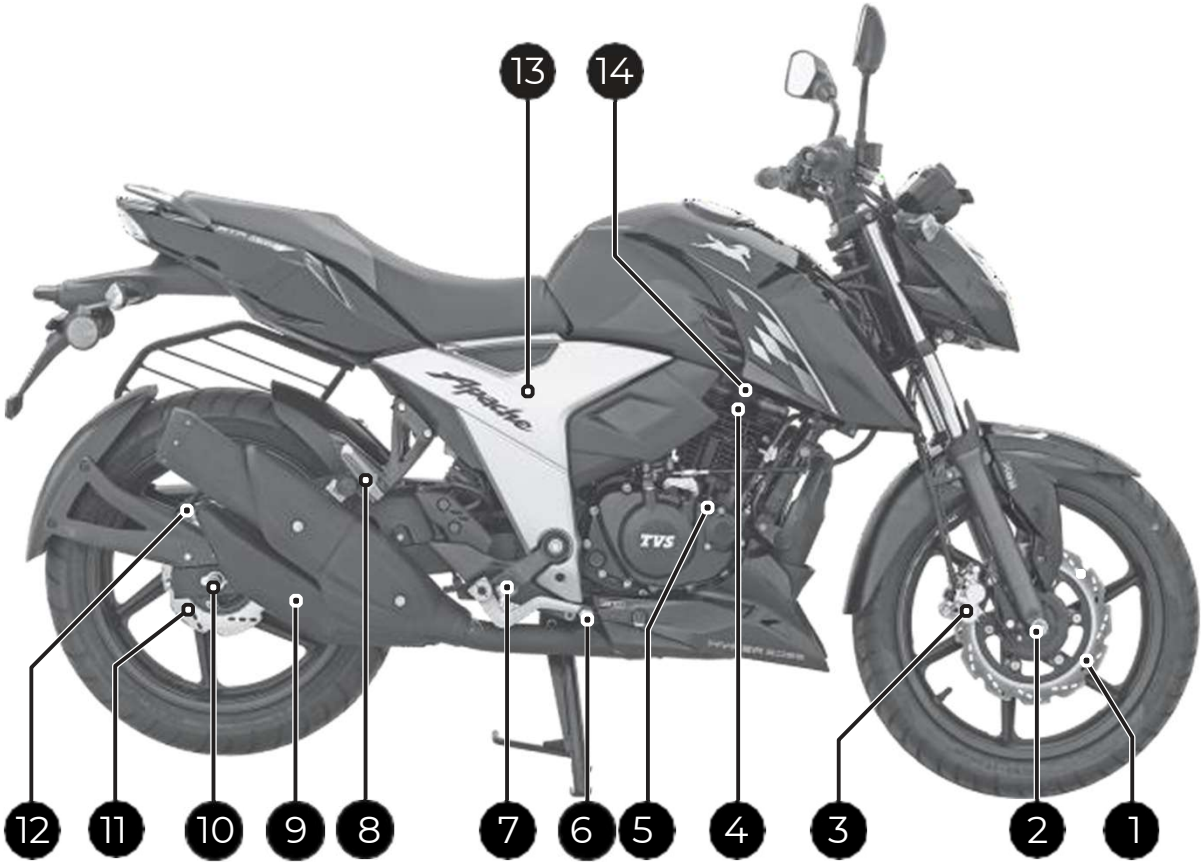

1. Disco de freio dianteiro
2. Eixo da roda dianteira
3. Braçadeira do freio dianteiro
4. Vela de ignição
5. Tampa de óleo do motor
6. Pedal de freio traseiro
7. Apoio para os pés dianteiro direito
8. Apoio para os pés traseiro direito
9. Silenciador
10. Eixo da roda traseira
11. Disco de freio traseiro
12. Braçadeira do freio traseiro
13. Tampa lateral direita
14. Duto Raim-Air

IDENTIFICAÇÃO DAS PEÇAS

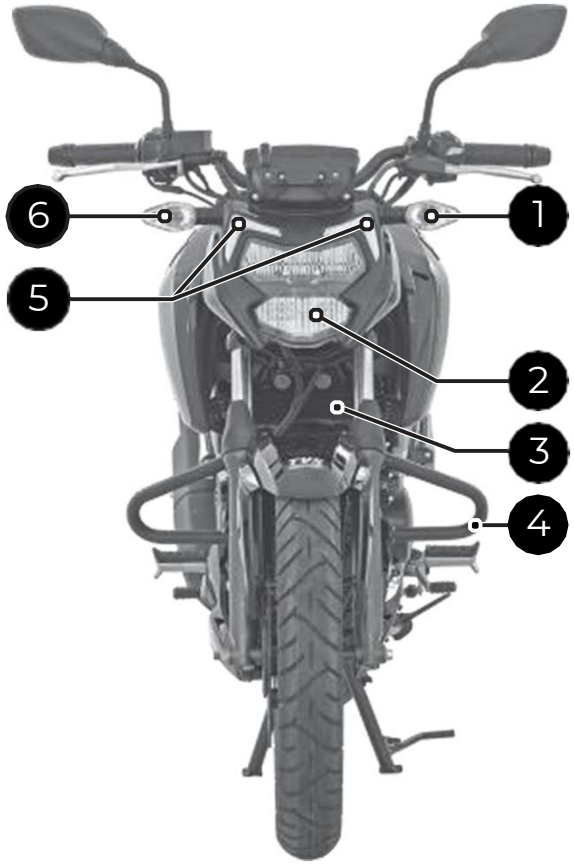

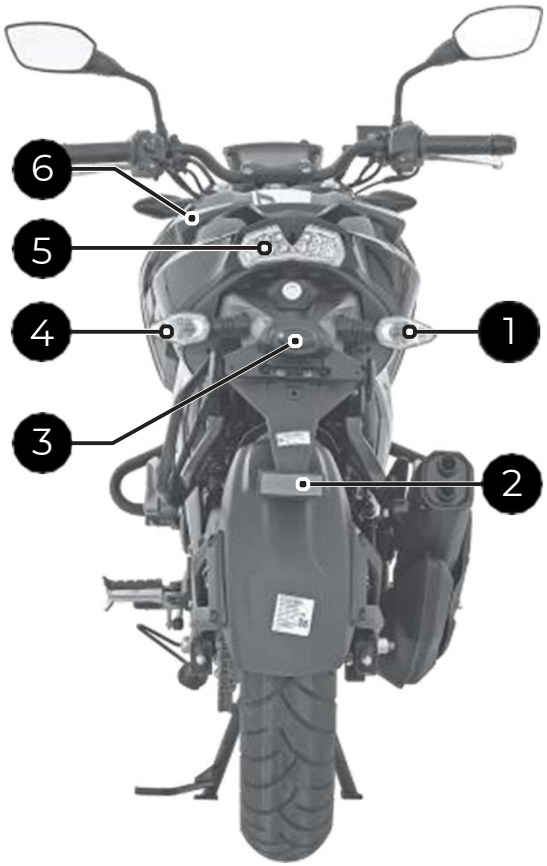

VISTA DIANTEIRA

1. Direcional dianteiro esquerdo
2. Farol principal
3. Radiador de óleo
4. Guardas
5. Luz de posição
6. Direcional dianteiro direito

VISTA TRASEIRA

1. Direcional traseiro direito
2. Refletor traseiro
3. Luz da placa
4. Direcional traseiro esquerdo
5. Luz traseira / de parada
6. Alça do passageiro

NÚMEROS DE IDENTIFICAÇÃO DO VEÍCULO

Os números do motor e do VIN (Número de Identificação do Veículo) são usados para registrar o veículo e devem corresponder aos listados no cartão de propriedade. Eles são o único meio de distinguir seu veículo de outros do mesmo modelo e tipo.

O número VIN está localizado no lado direito da coluna de direção (canuto). Para acessá-lo, basta girar a direção para a esquerda.

O número do motor está localizado na carcaça esquerda do motor, perto do cilindro.

INTERRUPTOR DE IGNIÇÃO E TRAVA DE DIREÇÃO

CHAVE

Uma chave comum é usada para o interruptor de ignição, trava da direção, trava do assento e tampa do tanque de combustível.

INTERRUPTOR DE IGNIÇÃO

Habilita e desabilita o circuito elétrico e a trava de direção. Possui as seguintes três posições:

1. OFF:

Todos os circuitos elétricos estão desativados, o motor desligado e é possível remover a chave.

2. ON:

Todos os circuitos elétricos estão ativados e o painel de instrumentos e as luzes de advertência realizam o autodiagnóstico. O motor pode ser ligado e não é possível remover a chave.

3. LOCK:

A direção pode ser travada para ambos os lados.

Para travar a direção, gire o guidão para qualquer lado, pressione levemente a chave no interruptor e gire-a para a posição “LOCK”.

Todos os circuitos elétricos estão desativados, a direção é bloqueada e a chave pode ser removida.

Para destravar a direção, pressione levemente a chave no interruptor e gire-a para a posição “OFF”.

PAINEL DE INSTRUMENTOS

Este veículo é equipado com um painel de instrumentos totalmente digital com muitos recursos e múltiplos modos, um aplicativo móvel para smartphones e um assistente de navegação, entre outros.

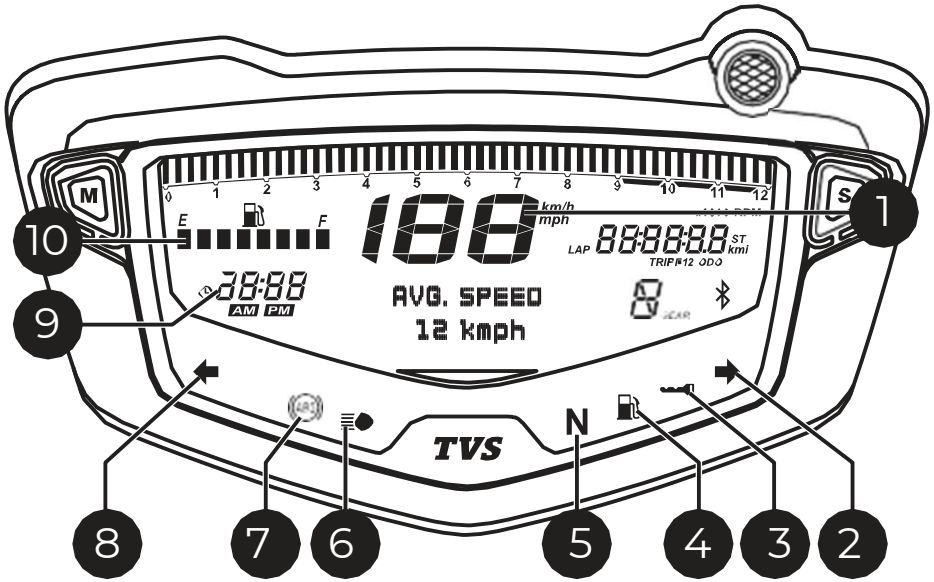

1. VELOCÍMETRO

Indica a velocidade do veículo em quilômetros por hora (km/h) por padrão quando a chave de ignição é girada para a posição “ON”. Isso pode ser alterado para milhas por hora (mph). Alterne entre km/h e mph usando os botões MODE e SET, de acordo com o procedimento descrito abaixo.

NOTA:
Se o veículo permanecer parado com a chave de ignição “ON” por mais de 3 minutos, a mensagem de erro “CHECK SPEED SENSOR” aparecerá no painel, o que é normal.
Se a mensagem de erro “CHECK SPEED SENSOR” aparecer enquanto o veículo estiver em movimento, visite um Centro de Serviço Autorizado (CSA) o mais rápido possível.

2. INDICADOR DIRECIONAL DIREITO

Pisca quando os indicadores de direção direitos estão ativados.

3. INDICADOR DE IMOBILIZADOR

Não funciona para este modelo.

4. INDICADOR DE COMBUSTÍVEL BAIXO

Acende quando o combustível atinge o nível mínimo seguro. Pisca quando o nível cai abaixo do nível mínimo seguro.

5. INDICADOR DE NEUTRO

Ela acende quando a caixa de câmbio do veículo está em ponto neutro e apaga quando qualquer outra marcha é engatada.

6. INDICADOR DE FAROL ALTO

Acende quando o farol alto está aceso.

7.INDICADOR DE ADVERTÊNCIA DO ABS

Acende quando a moto está parada, apaga por volta de 5 km/h e volta a acender quando a moto para.

8. INDICADOR DIRECIONAL ESQUERDO

Pisca quando os indicadores de direção esquerdos estão ativados.

9. RELÓGIO DIGITAL

Indica a hora no formato de 12 ou 24 horas, dependendo da preferência do usuário. Se a bateria for desconectada, o relógio será reiniciado para 12:00

10. INDICADOR DE NÍVEL DE COMBUSTÍVEL

Indica o nível aproximado de combustível no tanque utilizando 8 barras.

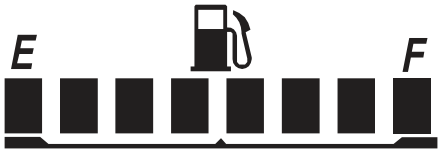

As 8 barras são exibidas quando o combustível no tanque excede aproximadamente 10,5 litros.

Quando restam aproximadamente 6,5 litros disponíveis, o indicador mostra 4 barras.

Quando o medidor mostra apenas 1 barra, o nível está se aproximando do mínimo seguro, aproximadamente 2,5 litros.

O medidor de combustível baixo acende e 1 barra fica visível quando o nível atinge o mínimo seguro, aproximadamente 1,8 litros. Quando o combustível disponível for de aproximadamente 1,1 litro, não haverá barras visíveis e o indicador de nível baixo de combustível piscará.

Se todas as 8 barras do medidor de combustível piscarem e o painel de instrumentos exibir o erro “CHECK FUEL SENSOR”, visite um Centro de Serviço Autorizado (CSA) o mais rápido possível.

11. ODÔMETRO, TRIP 1, TRIP 2, TEMPO DE VOLTA, INDICADOR DE VELOCIDADE MÁXIMA E INDICADOR DE MENOR TEMPO

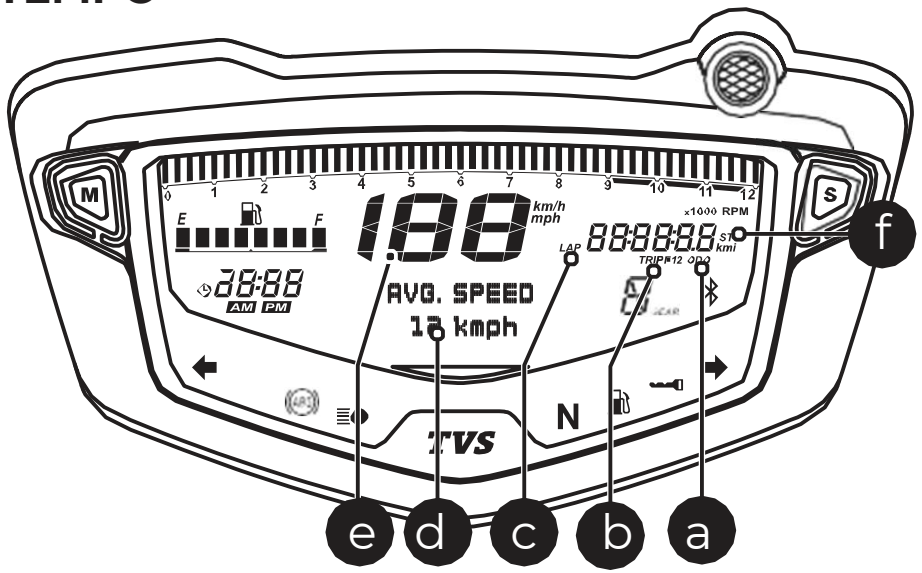

a. ODÔMETRO

O odômetro registra a distância total percorrida pelo veículo em quilômetros ou milhas, dependendo das configurações do usuário. O dígito depois do ponto (à direita) indica décimos de quilômetro ou milha.

b. TRIP 1, TRIP 2

No modo ODO, pressione o botão MODE uma ou duas vezes para TRIP 1 e TRIP 2, respectivamente, e eles estarão disponíveis para o usuário utilizar quando for conveniente.

TRIPs indicam a distância percorrida desde a última redefinição para zero. O dígito depois do ponto (à direita) indica décimos de quilômetro ou milha

c. TEMPO DE VOLTA

Indica o tempo que levou para completar uma volta. Depois de entrar no modo de tempo de volta, pressione o interruptor de informação "i" no guidão para iniciar o contador de tempo de volta.

O cronômetro começa a contar o tempo da volta atual e é exibido no contador de voltas ativo, conforme mostrado (antes de iniciar o cronômetro de voltas, certifique-se de que o cronômetro esteja zerado).

Pressione o botão de informações novamente para parar o tempo de volta atual e iniciar um novo tempo de volta.

Os tempos de volta existentes serão exibidos conforme mostrado e continuarão a ser atualizados sempre que uma nova volta for iniciada e interrompida. Pressione e segure o botão de informações por alguns segundos (mais de 1 segundo e menos de 3 segundos) para parar o contador de voltas.

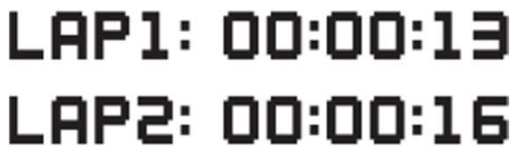

Para reiniciar o tempo de volta após pará-lo pressionando o botão de informações, o tempo de volta deve ser zerado. Você pode salvar qualquer número de tempos de volta, mas somente os três últimos serão exibidos no painel.

NOTA:

O tempo de volta só funcionará quando este modo estiver ativo. Depois que o tempo da volta for interrompido com o interruptor de informações, ele não poderá ser reiniciado até que o contador seja zerado.

d. VELOCIDADE MÉDIA

Este é o modo padrão no painel se o painel não estiver conectado ao *smartphone* via Bluetooth. Ao pressionar o botão SET, este modo é ligado se o painel estiver conectado ao *smartphone*. Este modo mostra a velocidade média a que o veículo se moveu.

e. INDICADOR DE VELOCIDADE MÁXIMA

Armazena a velocidade máxima atingida pelo ciclista até o momento, em km/h ou mph, dependendo das configurações do usuário. A velocidade pode ser redefinida, se necessário.

Quando o veículo exceder a velocidade máxima registrada, a mensagem “ACHIEVED HIGH SPEED” aparecerá e um símbolo de troféu será exibido quando o veículo reduzir a velocidade para uma velocidade segura. A mensagem pode ser cancelada pressionando o botão de informações e ela desaparecerá imediatamente.

NOTA:

A velocidade máxima registrada será exibida no modo“HIGH SPEED”. Este modo desaparecerá assim que o veículo começar a se mover (>1 km/h) e continuará com a operação normal.

A velocidade máxima é armazenada até ser reiniciada e, uma vez reiniciada, o valor de velocidade máxima exibido será “0”.

f. INDICADOR DE MENOR TEMPO

Registra o menor tempo necessário para atingir a velocidade de 60 km/h ou 40 mph.

Ao entrar no modo indicador de menor tempo, o tempo será exibido assim:

0-60 kmph : 9.2s

E o último horário registrado será exibido da seguinte forma:

9.6 ST

O menor tempo pode ser redefinido e um novo tempo menor pode ser registrado.

Quando um novo tempo menorfor alcançado, a mensagem “ACHIEVED SHORTEST TIME” aparecerá e um símbolo de troféu será exibido quando o veículo reduzir a velocidade para uma velocidade segura. A mensagem pode ser cancelada pressionando o botão de informações e ela desaparecerá imediatamente.

NOTA:

O menor tempo registrado será exibido no modo “SHORTEST TIME”. Este modo desaparecerá assim que o veículo começar a se mover (>1 km/h) e continuará com a operação normal.

O menor tempo é armazenado até ser reiniciado e, uma vez reiniciado, o menor valor de tempo exibido será “9,9 s”.

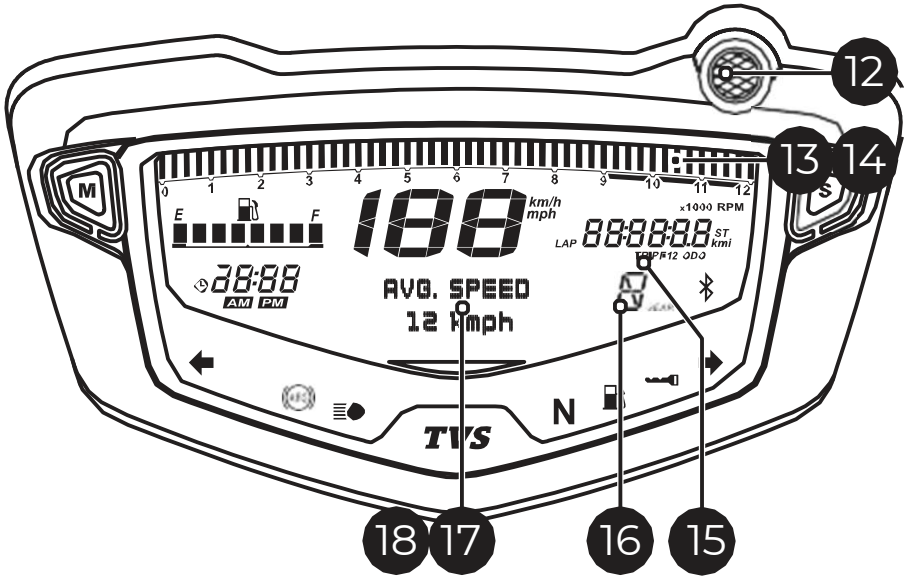

12. INDICADOR DE RPM PARA TROCA DE MARCHAS

Indica ao condutor quando as rpm do motor são as especificadas para realizar a troca de marchas. O usuário pode definir as rpm conforme desejado entre 1.000 e 12.000 rpm.

Quando o motor atinge as rpm configuradas, o indicador vermelho pisca e indica para fazer a mudança para a próxima marcha.

NOTA:

Por padrão, o indicador está configurado para piscar a 7.000 rpm.

O indicador não funciona quando o veículo está em ponto neutro ou 5ª marcha.

13. TACÔMETRO

Indica a velocidade do motor em múltiplos de 1.000 rpm (rotações por minuto).

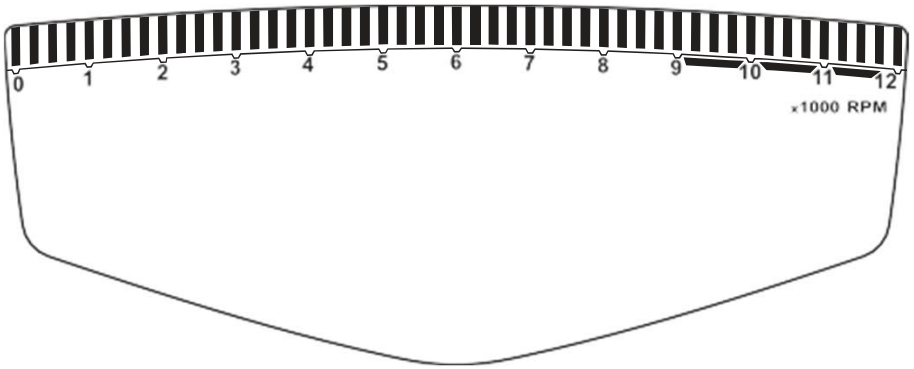

14. ÂNGULO DE INCLINAÇÃO

Quando o modo “LEAN ANGLE” é selecionado, o tacômetro exibirá informações sobre o ângulo de inclinação do veículo e os dados serão exibidos no centro do painel, conforme mostrado na imagem.

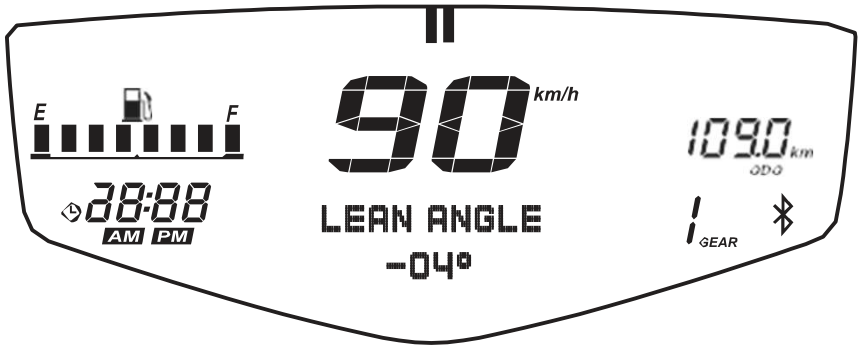

NOTA:

O ângulo de inclinação é calculado a partir do *smartphone*, quando ele está conectado ao painel e o modo “LEAN ANGLE” é selecionado.

A precisão da medição depende do *smartphone* utilizado, da orientação e da localização. Recomenda-se montar o dispositivo em uma parte rígida do veículo na posição vertical.

O ângulo de inclinação não é exibido quando o veículo está parado.

15. TRIP F

Esta função exibe a distância percorrida quando o símbolo indicador de combustível baixo (⛽) começa a piscar e quando o medidor de combustível mostra apenas um nível ou quando pisca constantemente e não mostra nenhum nível, o painel de instrumentos muda automaticamente para o modo “TRIP F” após 0,5 km ou 0,3 milhas, dependendo da configuração.

Se o nível de combustível permanecer em níveis mínimos, o valor “TRIP F” será salvo mesmo se a chave de ignição for girada para a posição “OFF”.

O contador para e desaparece automaticamente quando o nível de combustível cai abaixo do mínimo seguro. “TRIP F” não pode ser ativado ou desativado manualmente.

Cada vez que a chave de ignição é girada para a posição “ON”, “TRIP F” é ativado automaticamente se o nível de combustível estiver em níveis mínimos (2,5 litros)

16. INDICADOR DE TROCA DE MARCHAS

Esta função exibe a marcha engatada no painel.

NOTA:

Se a mensagem “CHECK GEAR SENSOR” for exibida, visite um Centro de Serviço Autorizado (CSA) o mais rápido possível.

17. LEMBRETE DE REVISÃO

Se o veículo tiver atingido a quilometragem necessária para a revisão, a seguinte mensagem aparecerá no painel sempre que a chave de ignição for girada para “ON”.

Visite um Centro de Serviço Autorizado (CSA) para revisão, e o contador de lembretes será zerado.

15. INDICADOR DE BATERIA BAIXA

A seguinte mensagem aparecerá no painel se a voltagem da bateria estiver baixa. Visite um Centro de Serviço Autorizado (CSA) o mais rápido possível.

NOTA:

A mensagem pode ser cancelada pressionando o botão de informações e ela desaparecerá imediatamente.

BOTÕES MODE E SET

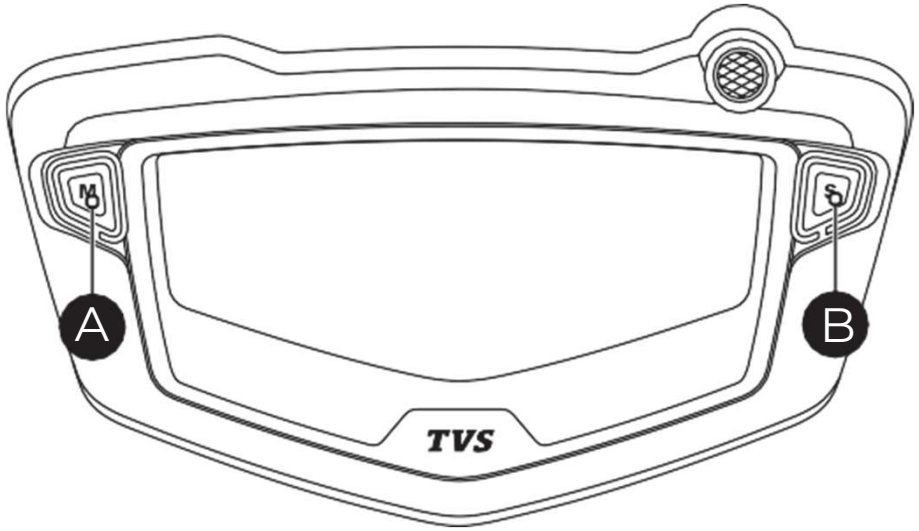

Os botões são utilizados para alternar entre vários modos e ajustar diferentes funções do painel.

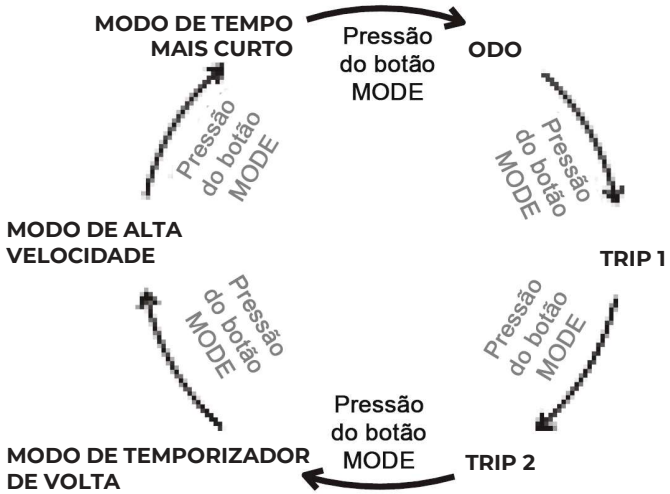

Pressione rapidamente o botão MODE para acessar os seguintes modos:

1. ODO
2. TRIP 1
3. TRIP 2
4. TEMPO DE VOLTA
5. VELOCIDADE MÁXIMA
6. MENOR TEMPO

Mantenha pressionado o botão MODE para acessar os seguintes modos:

PAINEL DE INSTRUMENTOS

1. AJUSTE KM/H – MPH
2. AJUSTE DO RELÓGIO
3. AJUSTE DE RPM DA ENGRENAGEM
4. ÂNGULO DE INCLINAÇÃO/RPM
5. EMPARELHAMENTO BLUETOOTH

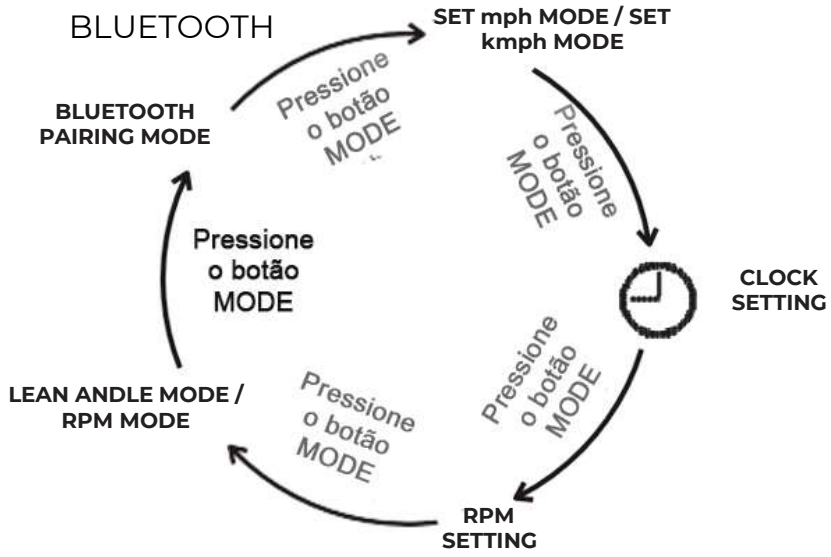

NOTA:

Algumas mudanças de modo só são possíveis quando o veículo está parado.

CONFIGURAÇÕES DO PAINEL DE INSTRUMENTOS

Cada vez que o botão MODE é pressionado, as informações do painel mudam para outro modo. Siga os procedimentos abaixo para alterar as informações para o modo desejado.

Se o interruptor de ignição for movido para a posição “OFF” quando o painel de instrumentos estiver nos modos ODO ou TRIP, esses modos serão exibidos novamente quando a chave for movida de volta para a posição “ON”. Se estiver em qualquer outro modo, ao retornar o interruptor para a posição “ON”, o modo “ODO” será exibido.

1. No modo ODO, pressione o botão MODE uma ou duas vezes para entrar nos modos TRIP 1 e TRIP 2, respectivamente.

   Para redefinir qualquer um dos TRIPs, pressione e segure o botão SET por alguns segundos.

2. No modo TRIP 2, pressione o botão MODE uma vez para entrar no modo LAP TIMER; assim que a mensagem for exibida, os últimos 3 tempos de volta serão mostrados.

   Para reiniciar os tempos, pressione e segure o botão SET quando os tempos de volta forem exibidos.

3. No modo TRIP 2, pressione o botão MODE duas vezes para entrar no modo HIGH SPEED, assim que a mensagem for exibida, a velocidade máxima atingida será mostrada.

Para redefinir a velocidade máxima, pressione e segure o botão SET quando o valor da velocidade for exibido.

4. No modo TRIP 2, pressione o botão MODE três vezes para entrar no modo SHORTERS TIME e o último menor tempo será exibido, seguido pelo menor tempo de todos.

   Para redefinir o tempo mais curto, pressione e segure o botão SET quando o tempo for exibido. Lembre-se de que apenas o menor tempo é redefinido.

5. Pressione o botão MODE uma vez para alterar para o modo ODO novamente.

AJUSTE DE MPH E KMPH

1. Certifique-se de que o painel esteja no modo ODO.
2. Pressione e segure o botão MODE até que “SET mph MODE” seja exibido. Pressione o botão MODE para ajustar o MPH.
3. Para alterar a configuração para KMPH novamente, pressione e segure o botão MODE até que “SET kmph MODE” seja exibido. Pressione o botão MODE para ajustar o KMPH.

AJUSTE DO RELÓGIO

1. Certifique-se de que o painel esteja no modo ODO.
2. Pressione e segure o botão MODE até que “SET mph MODE” ou “SET kmph MODE” seja exibido dependendo da configuração. Solte e pressione o botão MODE mais uma vez para entrar no modo CLOCK SETTING.
3. Quando você pressiona o botão SET, se o relógio estiver no formato de 12 horas, “AM” ou “PM” pisca. Caso contrário, o relógio está no formato de 24 horas.
4. Pressione o botão MODE para alterar o formato de hora “AM” ou “PM” ou para mudar para o formato de 24 horas.
5. Pressione o botão SET novamente e os dígitos de tempo piscam.
6. Pressione o botão MODE para aumentar as horas enquanto os dígitos das horas piscam.
7. Pressione o botão SET novamente e os dígitos dos minutos piscam.
8. Pressione o botão MODE para aumentar os minutos enquanto os dígitos piscam.

9. Pressione o botão SET novamente para definir a hora e sair do modo de configuração do relógio.

NOTA:

Se o painel estiver configurado para MPH, ele mudará para o modo KMPH quando a posição da chave de ignição for alterada para “OFF” e “ON”.

AJUSTE DE RPM PARA MUDANÇA DE MARCHA

1. Certifique-se de que o painel esteja no modo ODO.
2. Pressione e segure o botão MODE até que “SET mph MODE” ou “SET kmph MODE” seja exibido dependendo da configuração. Solte e pressione o botão MODE mais duas vezes para entrar no modo RPM SETTING.
3. Pressione o botão SET para entrar no modo de ajuste de rpm para mudança de marcha. O valor de rpm definido anteriormente será exibido na tela e o indicador de rpm da mudança piscará ao entrar neste modo.
4. Pressione o botão MODE para aumentar as rpm em múltiplos de 1.000. Quando você começa a alterar as rpm, o indicador para de piscar.
5. Pressione o botão SET para sair das configurações. Quando as rpm para troca de marchas são definidas, o indicador acende novamente.

AJUSTE DO ÂNGULO DE INCLINAÇÃO / RPM

1. Certifique-se de que o painel esteja no modo ODO.
2. Pressione e segure o botão MODE até que “SET mph MODE” ou “SET kmph MODE” seja exibido dependendo da configuração. Solte e pressione o botão MODE mais três vezes para entrar no modo “LEAN ANGLE” se o modo RPM estiver selecionado. Caso contrário, entrará no modo RPM.
3. Pressione o botão SET para ajustar entre o modo “LEAN ANDLE” ou “RPM”.

NOTA:

No modo de ângulo de inclinação, todas as outras funções do painel de instrumentos estarão acessíveis, exceto as rpm do motor.

Se o botão SET for pressionado enquanto estiver no modo ODO ou TRIP, a mensagem “NEXT SERVICE” aparecerá, o que não é aplicável a este modelo.

EMPARELHAMENTO BLUETOOTH

Utilizando o emparelhamento Bluetooth, você pode conectar o painel de instrumentos a um *smartphone* Android™ ou iPhone® via Bluetooth® por meio do aplicativo TVS CONNECT, que pode ser baixado do Google Play ou da Apple Store®.

TVS CONNECT - LATAM

NOTA:

Não é possível parear vários iPhones com o painel ao mesmo tempo. Para conectar um novo iPhone, você deve acessar as configurações de Bluetooth no iPhone conectado e esquecer a conexão com o painel ou desconectar a bateria do veículo.

EMPARELHANDO PELA PRIMEIRA VEZ

Para emparelhar seu *smartphone* com o painel via Bluetooth, pela primeira vez, siga o procedimento abaixo:

1. Certifique-se de que o seu celular não está no modo economia de bateria
2. Configure o uso da bateria pelo aplicativo no “Modo irrestrito” de uso
3. Certifique-se de que o painel esteja no modo ODO.
4. Pressione e segure o botão MODE até que “SET mph MODE” ou “SET kmph MODE” seja exibido dependendo da configuração.
5. Solte e pressione o botão MODE mais 2 vezes para entrar no modo “BLUETOOTH PAIRING”.
6. Pressione o botão SET para se conectar ao seu *smartphone*.
7. Ao pressionar o botão SET, o painel verificará o dispositivo disponível mais próximo e exibirá a mensagem “NO DEVICE CONECTED”
8. Pressione o ícone de conexão no aplicativo TVS CONNECT para estabelecer a conexão.

7. Ao tocar no ícone, o aplicativo pedirá permissão para ligar o Bluetooth caso ele esteja desligado. Ligue o Bluetooth. Caso contrário, pressione o ícone (A) se a pesquisa não iniciar automaticamente. O aplicativo lista os dispositivos disponíveis; basta selecionar o painel do veículo ao qual você deseja se conectar, e o painel gerará uma senha.

8. Insira o código gerado pelo painel no aplicativo para concluir a conexão, e o painel exibirá a mensagem de conexão. Inserir um código incorreto no painel exibirá uma mensagem de aviso.

NOTA:

Caso ocorra algum erro durante o processo de emparelhamento, o painel deverá ser desligado e ligado novamente, e o aplicativo deverá ser reiniciado.

Nem todos os *smartphones* são compatíveis para se conectar ao veículo.

O emparelhamento automático pode levar até 5 minutos e pode ocorrer com o veículo ligado, em marcha lenta ou desligado.

O pareamento automático só funcionará se o aplicativo tiver permissão para ser executado em segundo plano.

Se o aplicativo travar ou congelar, Feche e reabra o aplicativo e conecte-se novamente.

INFORMAÇÕES DE CONEXÃO BLUETOOH

Esta é a informação padrão quando o *smartphone* e o painel estão conectados.

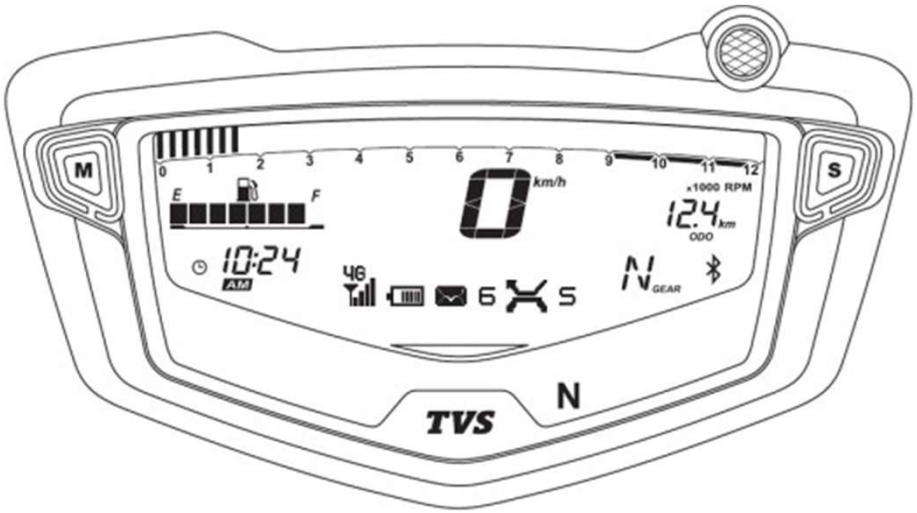

Nível do sinal telefônico.

Nível de bateria do *smartphone*.

Número de mensagens não lidas.

Número de chamadas perdidas.

NOTA:

Se você tiver vários cartões SIM no smartphone conectado, por padrão, as informações relacionadas ao SIM 1 serão exibidas.

O nível de sinal indicado no painel pode variar com o indicado no *smartphone*, pois o primeiro se refere aos padrões telefônicos.

ALERTA DE CHAMADA RECEBIDA

O painel exibirá um alerta de chamada recebida. Se o número estiver salvo em seus contatos, o nome será exibido no quadro, por exemplo “JUAN”. Caso contrário, o número de telefone será exibido, exemplo "+5730065221XX". (No iOS, apenas a mensagem “Chamada recebida” será exibida)

ALERTA DE CHAMADA PERDIDA

O painel de instrumentos exibirá um alerta para o total de chamadas perdidas.

5 MISSED CALLS

ALERTA DE SMS RECEBIDO

O painel exibirá um alerta de SMS recebido. Se o número for salvo em seus contatos, o nome será exibido no painel, exemplo "SMS DE JUAN". Caso contrário, será exibido o número de telefone, exemplo "+5730065221XX". (Aplicável apenas para *smartphones* Android)

NOTA:

Alertas de chamadas recebidas, chamadas perdidas e SMS recebidos podem ser cancelados pressionando o botão de informações e eles desaparecerão imediatamente. (No iOS, pressionar o botão de informações apenas limpará a mensagem no painel, mas pode não limpar as informações no telefone)

INFORMAÇÕES DE NAVEGAÇÃO

Quando a assistência à navegação é iniciada, o painel de instrumentos entra no modo de navegação passo a passo, com instruções simples e representação gráfica elegante.

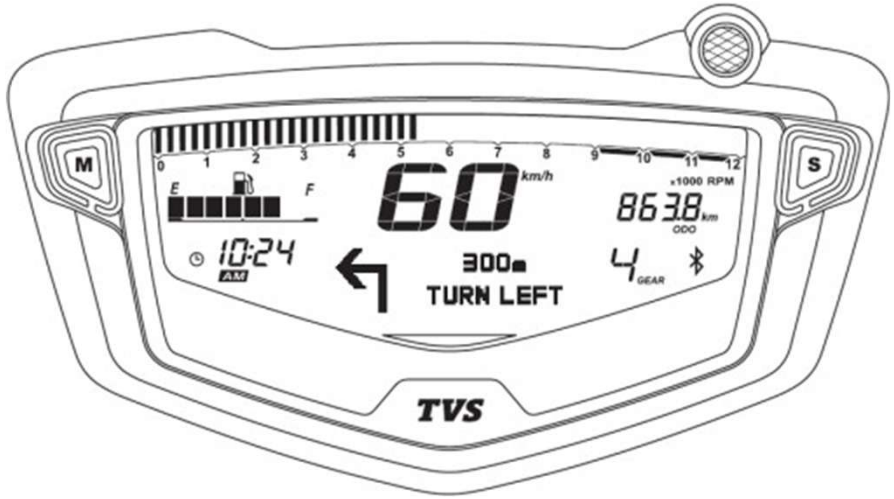

NOTA:

Lembre-se de que sua licença para navegar deve ser renovada após 5 anos. Para renová-la, visite um Centro de Serviço Autorizado (CSA).

ALERTA DE COMBUSTÍVEL BAIXO

Quando o combustível atinge o nível de reserva, o painel exibe o alerta e ele também é enviado para o aplicativo.

ASSISTÊNCIA PARA COMBUSTÍVEL BAIXO

Quando o nível de combustível estiver baixo, o aplicativo envia uma notificação do Assistente de Combustível Baixo para o painel. Você pode aceitar ou recusar a notificação.

Se você aceitar (pressionando o botão de informações por aproximadamente 3 segundos), o aplicativo exibirá instruções de navegação passo a passo no painel até o posto de combustível mais próximo.

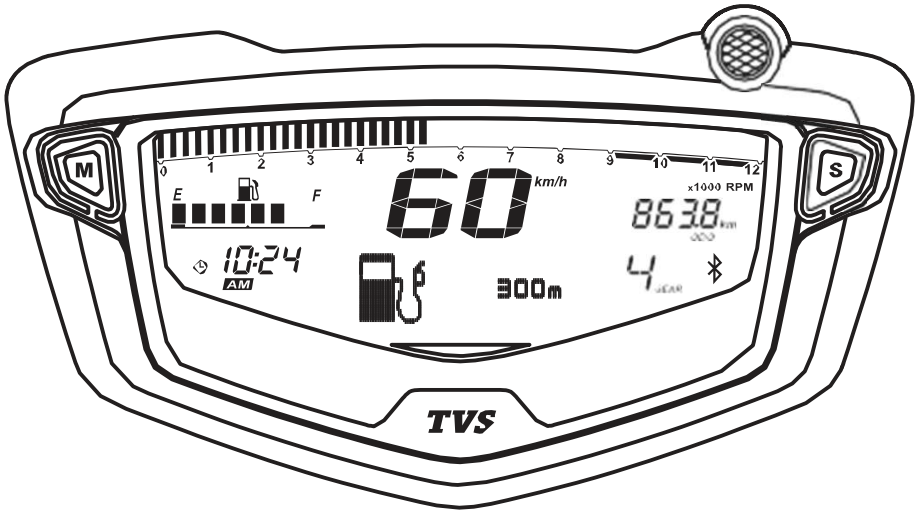

Você pode recusar o assistente pressionando o botão de informações por aproximadamente 1 segundo.

ALERTA DE LOCALIZAÇÃO MAIS PRÓXIMA

Quando o combustível atinge o nível de reserva, o aplicativo envia uma notificação para o seu painel a partir do assistente de localização mais próximo para guiá-lo passo a passo até o posto de combustível mais próximo. Você pode aceitar ou recusar a notificação com o botão de navegação.

ALERTA DE COLISÃO

Com base no acelerômetro do *smartphone*, em caso de colisão ou queda, um alerta de colisão será exibido no painel de instrumentos. Pressione qualquer botão (MODE, SET ou o interruptor de informações) para cancelar o alerta de colisão.

Se o alerta de colisão não for cancelado em 180 segundos, uma mensagem será enviada aos contatos de emergência com informações de localização.

NOTA:

O alerta de colisão é detectado a partir do *smartphone*. A precisão do alerta depende da localização do *smartphone* no veículo e do estado da conexão do telefone ao painel. Para maior precisão, monte o *smartphone* em uma parte rígida do veículo.

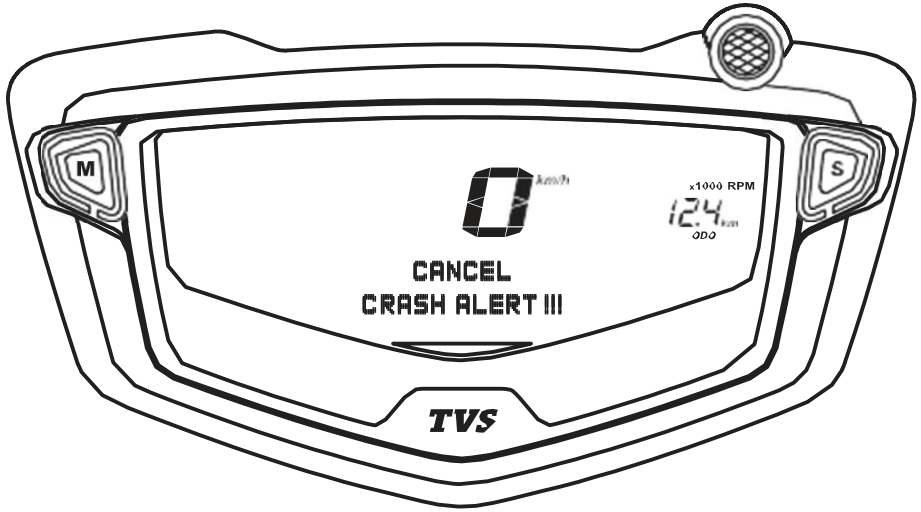

SINCRONIZAÇÃO AUTOMÁTICA DO RELÓGIO

Quando o aplicativo e o painel estão conectados, o relógio do painel é sincronizado automaticamente.

MEDIDOR DE FORÇA G

Este modo informa um valor aproximado da força G quando o veículo está em operação. Isso é medido durante acelerações e desacelerações.

NOTA:

A força G é medida em função da velocidade do veículo e não tem uma unidade de medida específica. Portanto, pode haver uma variação entre o valor calculado e o valor real. O valor é uma estimativa da força real.

APLICATIVO TVS CONNECT

TVS CONNECT- LATAM

O aplicativo TVS CONNECT está disponível no Google Play e na Apple Store e pode ser instalado em *smartphones* e *iPhones*. Quando o aplicativo está conectado ao painel de instrumentos, ele permite ativar funções como:

1. Alerta de Chamada Recebida
2. Alerta de SMS de entrada (aplica-se apenas a Smartphone Android)
3. Alerta de total de chamadas perdidas
4. Nível de bateria do *smartphone*
5. Enviar SMS automático em resposta a chamadas (aplica-se apenas a smartphones Android)
6. Modo “Não perturbe” durante a condução (aplica-se apenas a smartphones Android)
7. Assistente de navegação passo a passo.
8. Registrar as informações da última viagem
9. Último local de estacionamento
10. Nível do sinal telefônico
11. Gerar e salvar relatórios de viagem
12. Sincronização automática do relógio do painel de instrumentos.

NOTA:

O aplicativo é compatível apenas com *smartphones* com Android 4.4 ou superior ou iOS 11 ou superior e Bluetooth 4.0 ou superior.

Android e Google Play são marcas comerciais da Google LLC. App Store® e iOS são marcas comerciais da Apple.

APLICATIVO TVS CONNECT

COMO FAZER LOGIN?

Ao abrir o aplicativo TVS CONNECT, a seguinte tela introdutória será exibida.

Insira o seu país e e-mail.

Na tela a seguir, preencha o código OTP enviado ao seu e-mail. O processamento pode levar alguns segundos.

APLICATIVO TVS CONNECT

Finalize o preenchimento dos seus dados, leia nossos termos e, após concordar, selecione o seu veículo

Após finalizar o processo, a tela inicial ficará assim:

COMANDO ESQUERDO

1. INTERRUPTOR DE INFORMAÇÃO I

É utilizado para cancelar certas funções e iniciar ou parar uma volta. Pressione para realizar uma ação específica.

2. INTERRUPTOR DE APITO

Pressione o interruptor para tocar a buzina. É utilizado para atrair a atenção de outros usuários da estrada em caso de perigo.

3. INTERRUPTOR DIRECIONAL

Pressione o interruptor no lado necessário para ativar cada um dos indicadores de direção da seguinte maneira:

Direcional esquerda

Direcional direita

Pressione em direção ao centro para desligar os piscas.

4. ALAVANCA DA EMBREAGEM

Utilize a alavanca da embreagem para desengatar a tração da roda traseira ao trocar de marcha.

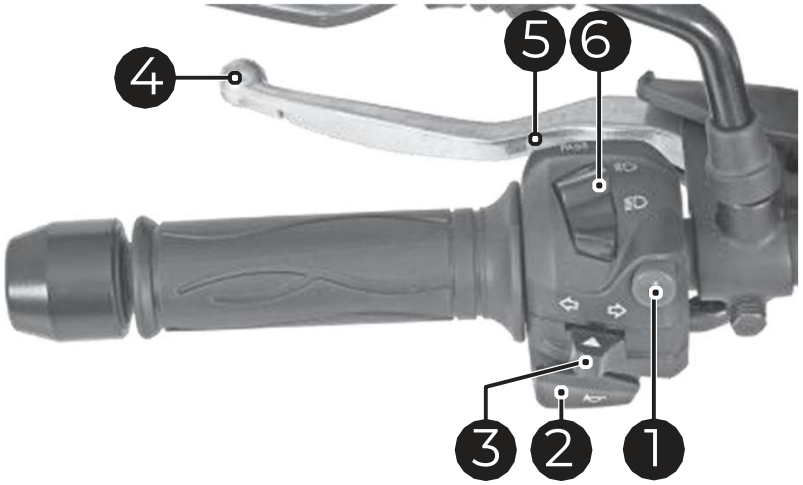

5. INTERRUPTOR DA LUZ DE CRUZAMENTO

Pressione o interruptor da luz de cruzamento para ligar o farol alto. Se o interruptor da luz de cruzamento for pressionado enquanto o farol alto estiver ativado, nenhuma mudança ocorrerá.

6. INTERRUPTOR DE MUDANÇA DE LUZ

O farol, a lanterna traseira e o painel de instrumentos acendem automaticamente quando o veículo é ligado.

Só é possível controlar o farol alto ou baixo com o interruptor de luz da seguinte maneira:

Farol alto. Farol

baixo.

COMANDO À DIREITA

1.INTERRUPTOR IGNIÇÃO ELÉTRICO

Quando a transmissão estiver em ponto neutro, pressione o interruptor de ignição para dar partida no veículo.

Quando o veículo estiver em qualquer marcha, pressione a alavanca da embreagem e a chave de ignição.

2. ACELERADOR

A velocidade do motor é controlada pela rotação do acelerador. Girando para dentro, a rotação do motor aumenta, girando para fora, a rotação do motor diminui.

3. ALAVANCA DO FREIO DIANTEIRO

Controla o circuito hidráulico que opera no sistema de freio dianteiro. Empurre a alavanca do freio em direção ao guidão para engatar o freio; a luz de freio acenderá.

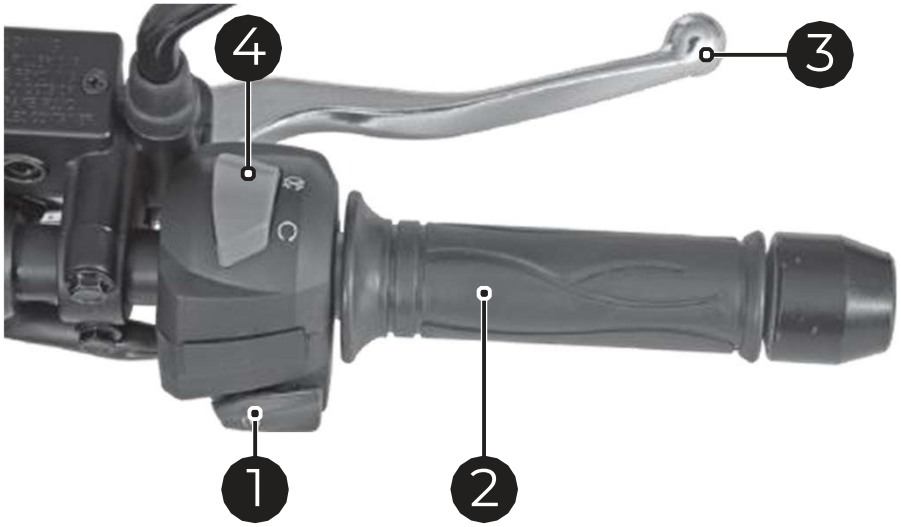

4. INTERRUPTOR DE PARADA DO MOTOR

É utilizado para cortar a eletricidade do motor, mas os outros sistemas permanecem ativos.

O circuito de ignição está desativado, não é possível ligar o motor.

O circuito elétrico do motor está ativado, é possível ligar o motor.

TANQUE DE COMBUSTÍVEL

TAMPA DO TANQUE DE COMBUSTÍVEL

Este veículo tem uma tampa articulada do tanque de combustível (1).

Para abrir a tampa do tanque de combustível, mova a tampa de proteção (2) para cima.

Insira a chave e gire-a para a direita e levante a tampa. Para fechar a tampa, empurre-a em direção ao tanque, gire a chave para a esquerda, retire-a e mova a tampa protetora (2) para baixo.

NOTA:

A capacidade do tanque de combustível pode variar ligeiramente da capacidade declarada.

SISTEMA DE CONTROLE DE EMISSÕES EVAPORATIVAS.

Este veículo está equipado com um sistema de controle de emissões evaporativas (EVAP).

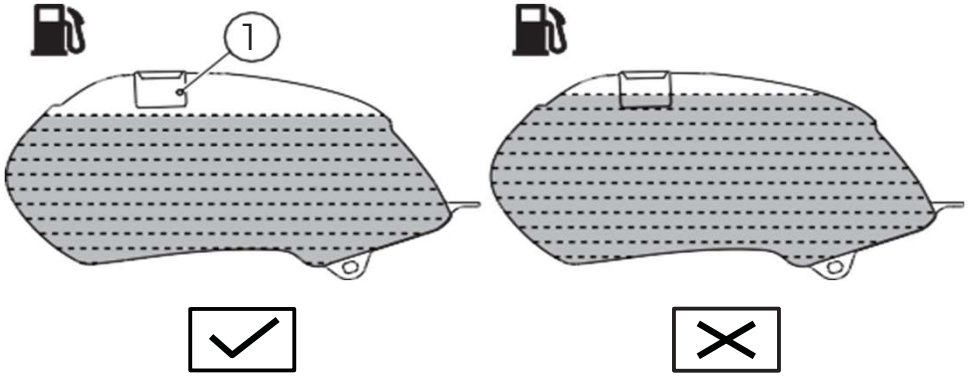

CUIDADO:

Nunca encha o tanque de combustível acima do gargalo de enchimento (1). Encher acima do gargalo pode causar problemas de ignição ou mau funcionamento do veículo.

PEDAL DE MUDANÇA DE MARCHA

Está localizado no lado esquerdo do veículo.

Quando a transmissão está em ponto morto, o indicador de ponto morto no painel acende.

Para mudar de neutro para 1º, pressione o pedal de mudança de marcha. Para mudar para 2º, mova o pedal para cima.

Repita o movimento do pedal para cima para subir até a 5ª marcha.

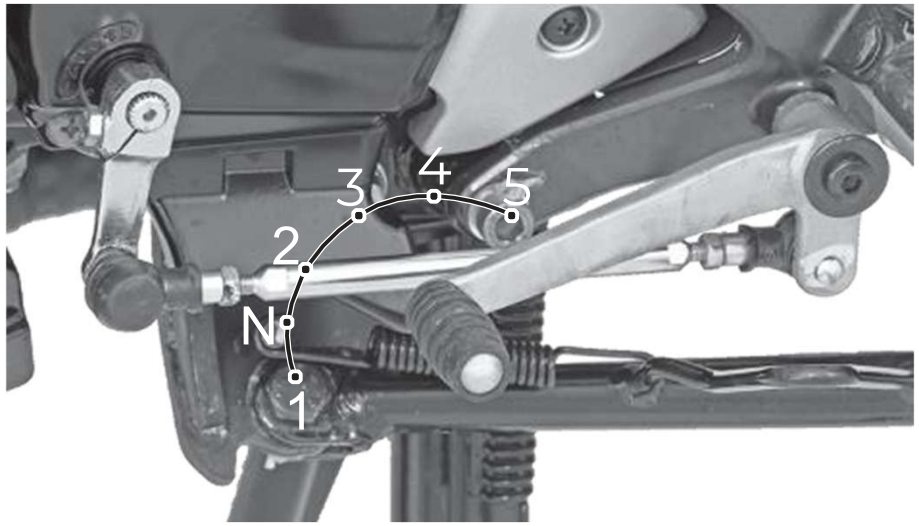

NOTA:

Nunca faça uma mudança de marcha sem pressionar a alavanca da embreagem e liberar o acelerador.

SUPORTE CENTRAL E LATERAL

Este veículo vem equipado com dois suportes. Suporte central (1) e suporte lateral (2).

Para colocar o veículo no suporte central, segure o guidão com a mão esquerda enquanto segura a manopla do passageiro com a mão direita. Coloque o pé firmemente na extensão de suporte central (1a) e pressione conforme necessário. Certifique-se de que ambas as pernas do suporte central estejam em contato com o chão.

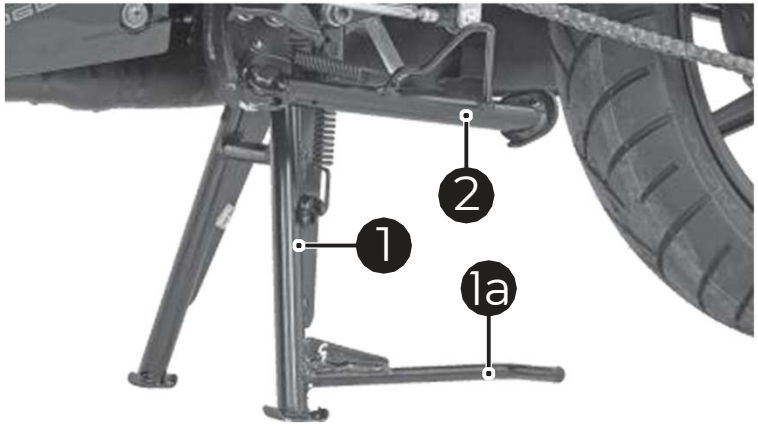

NOTA:

É recomendável não se apoiar ou sentar no Veículo quando ele estiver apoiado em qualquer um dos dois suportes. Esta é uma prática ruim que com o tempo pode afetar seu funcionamento correto.

Trava do assento / TAMPA LATERAL

TRAVA DO assento

Ele está localizado na parte traseira do veículo, sob a luz traseira. Ele é utilizado para remover o assento e acessar o kit de ferramentas.

Para remover o assento:

1. Insira a chave e gire-a para a direita.
2. Remova o assento puxando a parte traseira para cima e depois para trás.

Para instalar o assento:

1. Coloque o assento na posição e empurre para frente e para baixo. Quando ouvir um clique, você poderá remover a chave.

TAMPA LATERAL

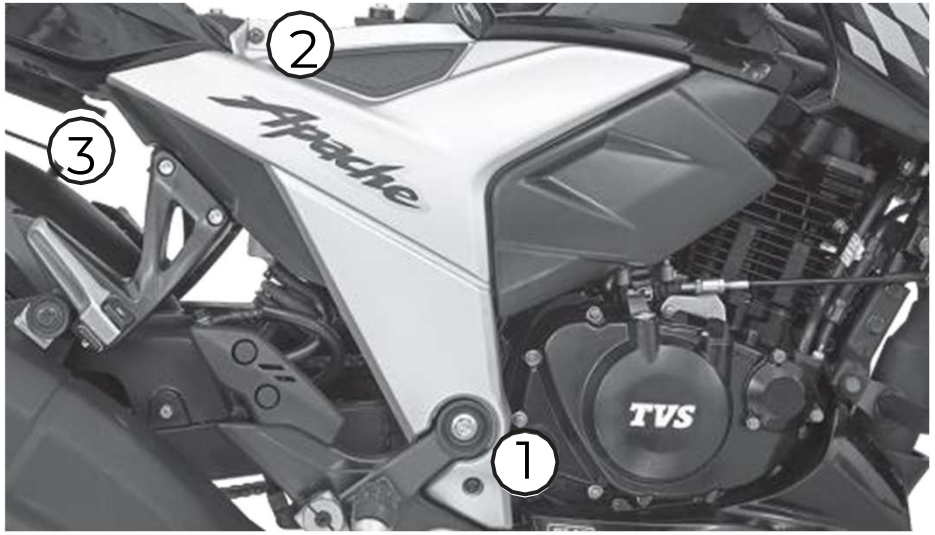

Para remover a tampa do lado direito, siga os seguintes passos:

1. Remova o assento.
2. Remova os parafusos 1, 2 e 3.
3. Puxe a tampa para frente com cuidado.

Para montar novamente a tampa, siga as instruções na ordem inversa.

Tenha cuidado ao remover a tampa para não quebrar as pontas que a prendem.

PEDAL DE FREIO TRASEIRO

Ele está localizado no lado direito do veículo.

Pressione o pedal de freio traseiro com o pé direito para ativar o freio da roda traseira, a luz do freio acenderá.

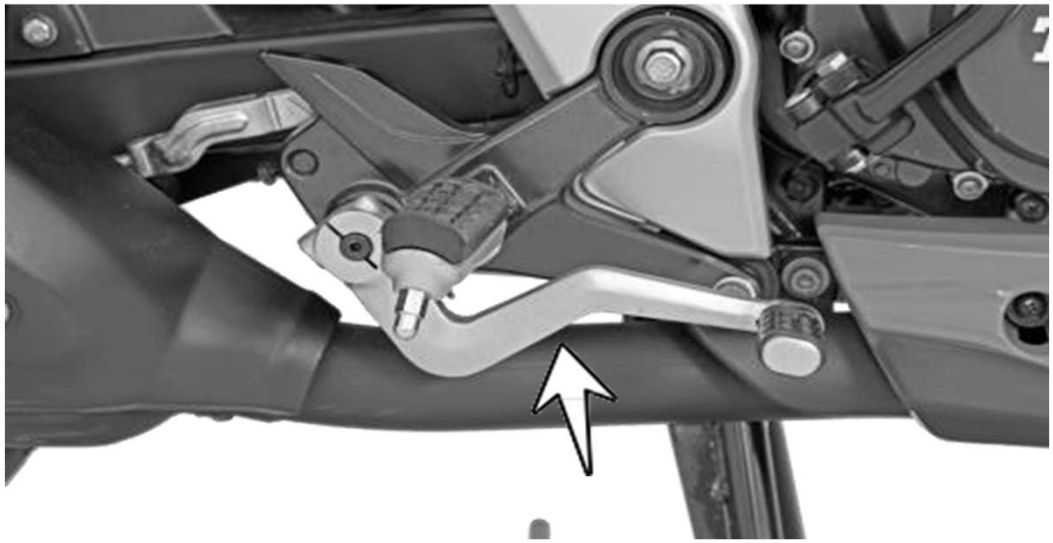

INSPEÇÃO ANTES DE DIRIGIR

Item	**O que você deve revisar?**
Óleo do motor	Nível de óleo do motor recomendado (consulte a seção Óleo do motor).
Combustível	Quantidade suficiente de combustível para o trajeto planejado.
Pneus	Pressão de ar recomendada dos pneus (consulte as especificações técnicas) Condição do pneu e profundidade da banda de rodagem.
Bateria	O apito, a luz de freio, os indicadores de direção, os indicadores do painel de instrumentos, o medidor de combustível e a partida elétrica estão todos funcionando corretamente. (Se aplicável)
Luzes	Funcionamento correto do farol (máximos e baixos), indicador de farol alto, luz do painel de instrumentos e lanterna traseira.
Direção	Movimento suave, sem folga.
Acelerador	Folga correta e bom funcionamento.
Embreagem	Folga correta, operação suave e gradual.
Freios	Nível e folga corretos.
Rodas	Rotação livre.

TABELA DE MANUTENÇÃO PERIÓDICA

Item Revisão km	Revisão 1ª 1000	2ª 6000	3ª 12000	4ª 18000	5ª 24000	Observações
Óleo do motor	R	R	R	R	R	Primeira troca aos 1.000 km. Trocas posteriores a cada 6.000 km.
Filtro de Óleo (Peneira)	C	C	C	C	C	
Filtro de Óleo (Papel)	R	R	R	R	R	
Vela de ignição	I & C	-	R	-	R	Substitua a cada 12.000 km
Filtro de ar	I	-	-	R	-	Substitua a cada 18.000 km
Mangueiras SAI	I	I	I	I	I	
Calibração de válvulas	I & A	-	I & A	-	I & A	
Aletas do resfriador de ar	-	-	I & C	I & C	I & C	
Tubos / mangueiras resfriador de óleo	-	I	I	I	I	Revisar e alterar, se necessário, a cada 15.000 km
Discos de embreagem	-	-	-	-	-	Revisar e alterar, se necessário, a cada 24.000 km
Mangueira de respiro do motor	-	-	-	-	-	Se necessário, troque a cada 20.000 km
Mangueiras da injeção	-	I	I	I	I	Se necessário, troque a cada 20.000 km
Cabos e bainhas	I, A & L	I, A & L	I, A & L	I, A & L	I, A & L	Verifique o funcionamento correto
Acelerador	-	L	L	L	L	Lubrifique com graxa
R - Substituir; I - Revisar; T - Completar; C - Limpar; A - Ajustar; L - Lubrificar; TI - Apertar; S – Calibrar						

TABELA DE MANUTENÇÃO PERIÓDICA

Item Revisão km	Revisão 1ª 1000	2ª 6000	3ª 12000	4ª 18000	5ª 24000	Observações
Direção suave e giro livre	I & A	-	C, L & A	-	C, L & A	C & L A cada 12.000 km
Óleo de suspensão dianteira	-	-	-	-	-	Substitua a cada 18.000 km
Suspensão dianteira e traseira	I	I	I	I	I	
Parafusos	I & TI	I & TI	I & TI	I & TI	I & TI	Ajuste se necessário
Corrente	C, L & A	C, L & A	C, L & A	C, L & A	C, L & A	Ajuste se necessário
Lâmpadas, buzinas e interruptores	I	I	I	I	I	Verifique o funcionamento correto
Farol	I & A	I & A	I & A	I & A	I & A	
Tensão da bateria	I	I	I	I	I	
Eficácia dos freios	I	I	I	I	I	
Pedal/alavanca do freio	L	L	L	L	L	Lubrificar com óleo
Pastilhas de freio	I	I	I	I	I	Substitua se necessário
Fluido de freio	I & T	I & T	I & T	I & T	I & T	Substitua a cada 20.000 km
Sistema de freios	I	I	I	I	I	
Rotação livre das rodas	I	I	I	I	I	
Pressão do ar do pneu	I & S	I & S	I & S	I & S	I & S	
marcha lenta	I & S	I & S	I & S	I & S	I & S	
Emissões de CO% em marcha lenta	I & S	-	-	-	-	Utilize o analisador de gases
R - Substituir; I - Revisar; T - Completar; C - Limpar; A - Ajustar; L - Lubrificar; TI - Apertar; S – Calibrar						

TABELA DE MANUTENÇÃO PERIÓDICA

Item Revisão km	Revisão					Observações
	1ª 1000	2ª 6000	3ª 12000	4ª 18000	5ª 24000	
Sistema EVAP	I	I	I	I	I	Verifique as mangueiras e o canister
Suporte central/lateral	L	L	L	L	L	Lubrificar com óleo
Rolamentos basculantes	–	–	–	–	-	Lubrificar com graxa a cada 2 anos
R - Substituir; I - Revisar; T - Completar; C - Limpar; A - Ajustar; L - Lubrificar; TI - Apertar; S – Calibrar						

RECOMENDAÇÕES DE LUBRIFICAÇÃO

Aplicação	Quantidade	Tipo
Óleo do motor	1200 ml (Troca de marchas) 1400 ml (Desarme)	(SAE 10W30 API-SL,S J A S O MA2)
Óleo de suspensão	242 +/- 2,5 cc	Óleo de suspensão
Graxa	–	
Lubrificante de corrente	–	
Aditivos de combustível	Conforme recomendação do produto	

BATERIA

Ela está localizada sob a tampa do lado direito. Para verificar a bateria, siga o procedimento abaixo:

1. Coloque o veículo no suporte central em uma superfície plana e remova a tampa direita.
2. Verifique a tensão. Se for menor que 12,4 V, procure um Centro de Serviço Autorizado (CSA) para fazer um diagnóstico.

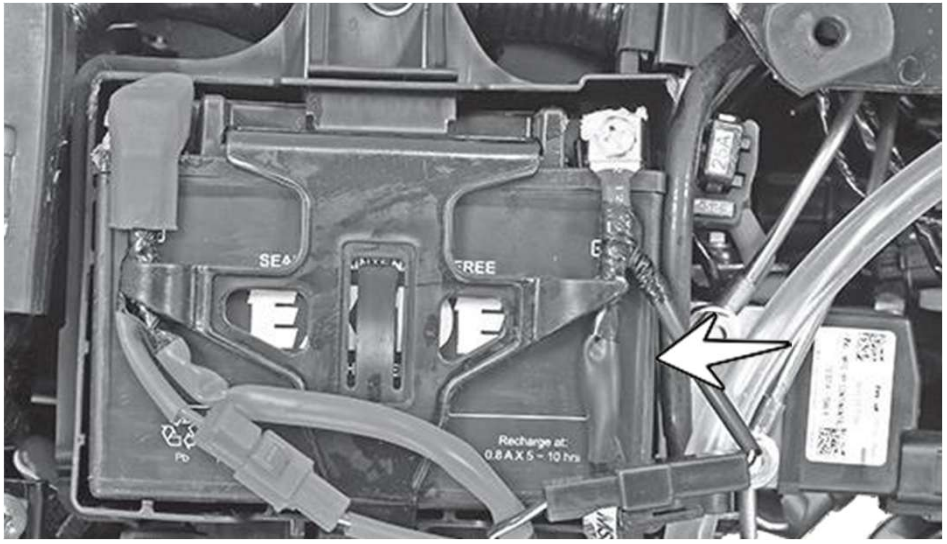

3. Aplique vaselina nos terminais para proteger da corrosão.
4. Instale a tampa direita novamente.

NOTA:

Sempre conecte o terminal positivo primeiro e depois o terminal negativo para evitar faíscas.

Inverter os terminais da bateria no momento da conexão pode causar danos à bateria e ao sistema elétrico.

Caso o veículo não seja utilizado por um longo período, é recomendável desconectar a bateria para evitar descarga.

SUBSTITUIR O FUSÍVEL

Se o sistema elétrico não estiver funcionando, pode ser devido a um fusível principal com defeito. Um curto-circuito ou sobrecarga no sistema elétrico são as principais causas de falha de fusível. Siga o procedimento abaixo para revisar e substituir o fusível:

1. Desligue o veículo.
2. Remova o assento.
3. A caixa de fusíveis contém um fusível de 10A
4. Abra a caixa de fusíveis e remova o fusível queimado.

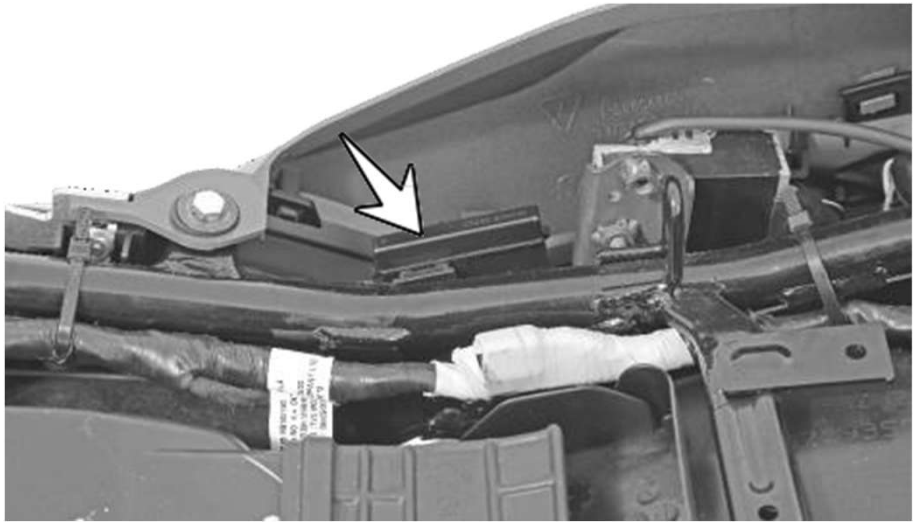

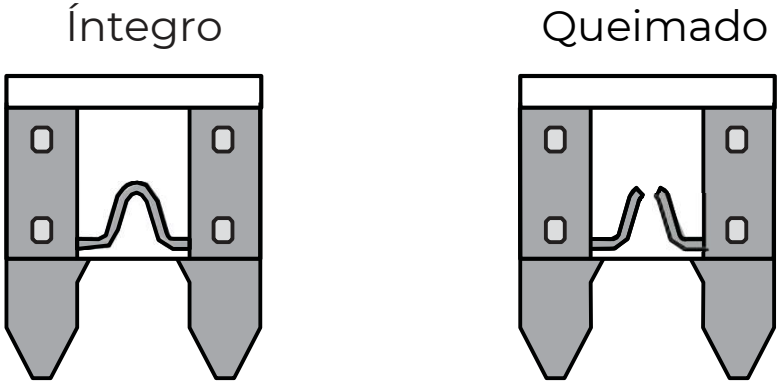

5. Substitua o fusível por um novo.
6. Feche e aperte a caixa de fusíveis novamente.
7. Gire a chave de ignição para “ON” e verifique se o sistema elétrico está funcionando corretamente. Caso o fusível queime novamente, consulte um centro de serviço (CSA).

NOTA:

Não utilize o veículo conectando os cabos sem utilizar um fusível de no máximo 10A. Isso pode causar uma sobrecarga ou um curto-circuito que pode gerar um incêndio

VELA DE IGNIÇÃO

1. Limpe a sujeira ao redor da vela de ignição para evitar que entre sujeira no cilindro.
2. Remova a tampa do plugue. Utilize um soquete de vela de ignição para remover a vela de ignição.

Uma vela de ignição com alto teor de carbono não produz uma faísca forte. Portanto, somente se necessário, remova os depósitos de carbono da vela de ignição com uma pequena escova de aço ou ferramenta de limpeza de velas.

Verifique se há corrosão nos terminais A e B da vela de ignição. Se houver, é necessário substituí-la.

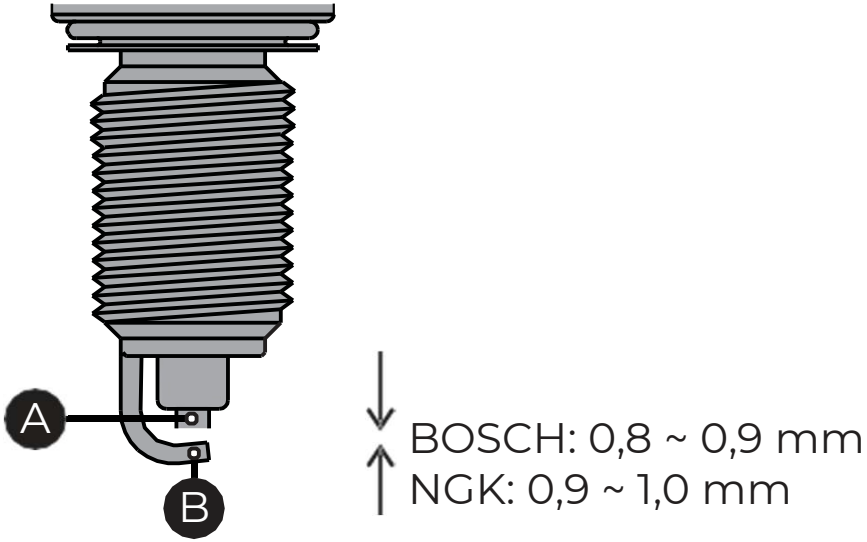

Meça a folga dos eletrodos A e B, utilizando um calibre. A folga deve estar entre:
NGK: 0,9 ~ 1,0 mm
BOSCH: 0,8 ~ 0,9 mm
Caso a folga seja maior que o limite, a vela de ignição deverá ser substituída.
Após limpar e ajustar a vela de ignição, instale-a e aperte-a manualmente, a seguir, aperte-a com a chave de velas. Não aperte excessivamente para evitar danos.

NOTA: Utilize somente a vela de ignição especificada (marca, tipo, grau térmico) na tabela de especificações técnicas e sempre substitua, de acordo com o plano de manutenção periódica..

ÓLEO DO MOTOR

Verifique o nível de óleo do motor periodicamente.

1. Coloque o veículo no suporte central sobre uma superfície plana. Limpe a área ao redor do plugue de óleo.
2. Remova o plugue de óleo e limpe a vareta com um pano limpo.
3. Insira a vareta de nível de volta no motor e aparafuse o plugue completamente.
4. Remova a tampa e verifique a marca gerada pelo óleo na vareta medidora.

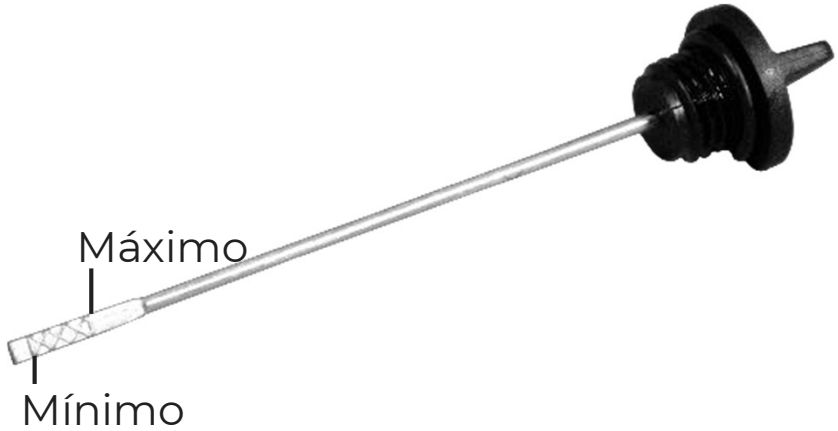

5. O nível do óleo deve estar entre as marcas mínima e máxima, conforme mostrado na figura.
6. Se o nível do óleo estiver abaixo do mínimo, adicione a quantidade recomendada de óleo até atingir o nível máximo.
7. Limpe a vareta novamente com um pano limpo e instale o plugue.

NOTA:

Não realizar esta operação pode causar danos irreversíveis aos componentes internos do motor.

Especificações do óleo do motor exigidas pelo fabricante	
Classificação	JASO MA-API-SL
Viscosidade	10W/30, 100% sintético
Capacidade de Óleo (Troca)	1,200 ml
Capacidade de Óleo (Desmontagem do Motor)	1,400 ml

AJUSTE DA ALAVANCA DA EMBREAGEM

A folga da alavanca da embreagem é um dos ajustes mais importantes que deve ser verificado continuamente entre as revisões para garantir longevidade e melhor desempenho.

A folga da embreagem deve estar entre 8 e 15 mm, medida na extremidade externa da alavanca, conforme mostrado na figura.

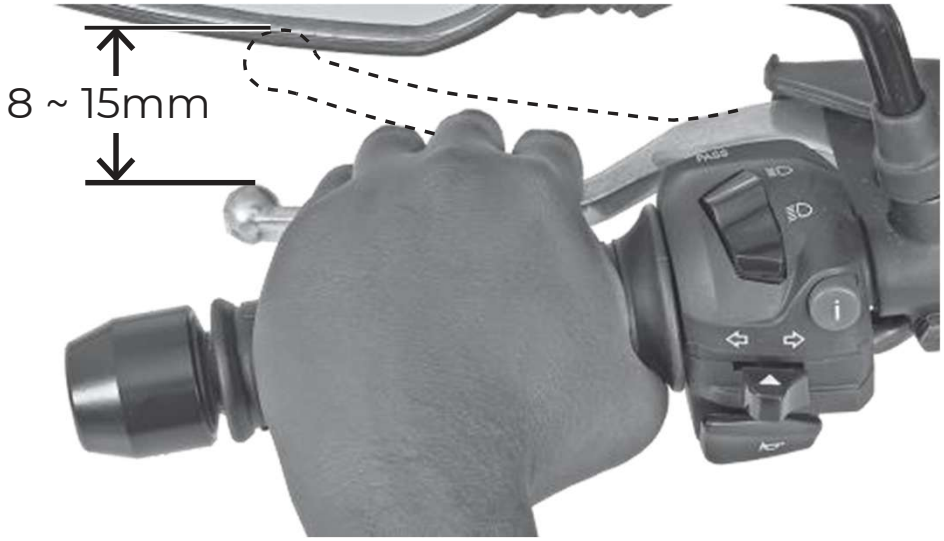

1. Certifique-se de que o motor está frio.
2. Solte a contraporca (2) enquanto segura o cabo da embreagem . Aperte a porca (1) para dar a folga indicada à alavanca da embreagem.
3. Após ajustar a folga da alavanca, segure o cabo da embreagem enquanto aperta a porca de fixação (2).

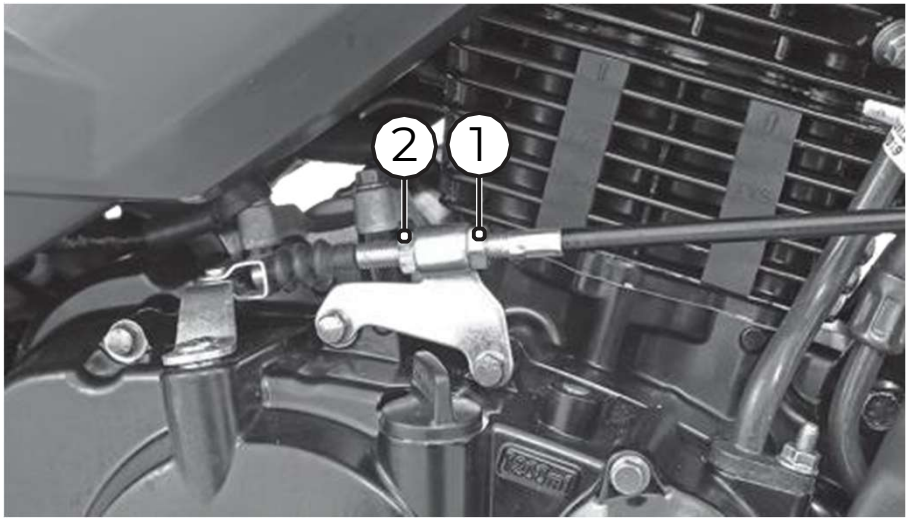

NOTA:

Muita ou pouca folga no came da embreagem pode danificar os discos da embreagem e afetar o desempenho do veículo.

AMORTECEDOR TRASEIRO

Este veículo está equipado com um monoamortecedor traseiro ajustável em 7 posições de pré-carga.

O monoamortecedor tem 7 entalhes. Se você ajustá-lo no entalhe mais baixo, o amortecedor será mais suave, o que é bom para cargas leves. Se ajustado no entalhe mais alto, o amortecedor será mais rígido, o que é bom para cargas pesadas.

O ajuste da pré-carga da mola é feito movendo o ajustador até o entalhe necessário de acordo com as condições de carga. Quanto mais a mola comprime, mais rígida a suspensão se torna.

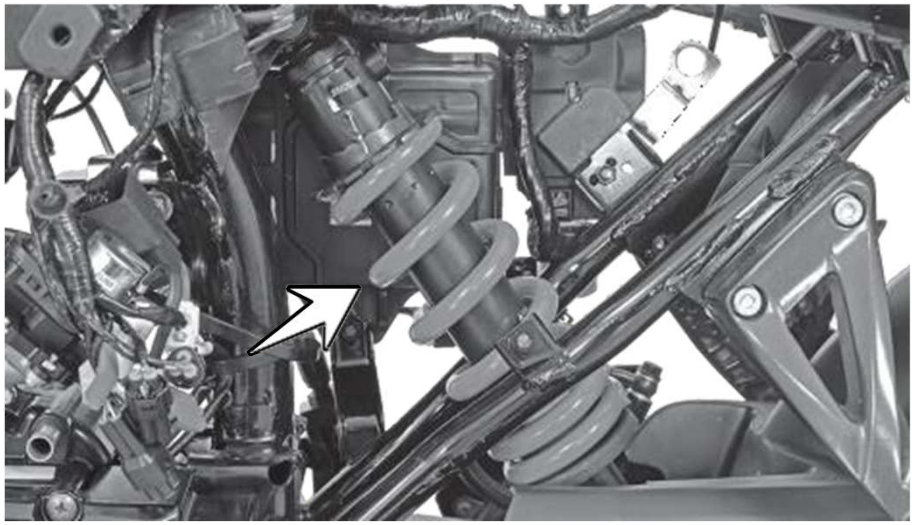

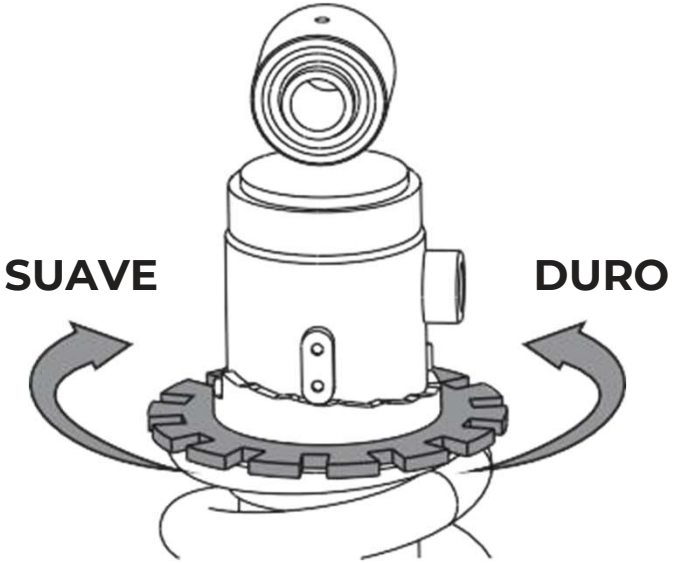

NOTA:

Ajuste de entalhe a entalhe. Fazer isso de uma só vez pode danificar a ferramenta ou o monoamortecedor.

FREIOS

FREIO DIANTEIRO

Você pode ver o cilindro mestre (1) no lado direito do guidão, a pinça do freio dianteiro (2) é fixada no cilindro direito da suspensão dianteira, o disco de freio (3) é fixado no aro.

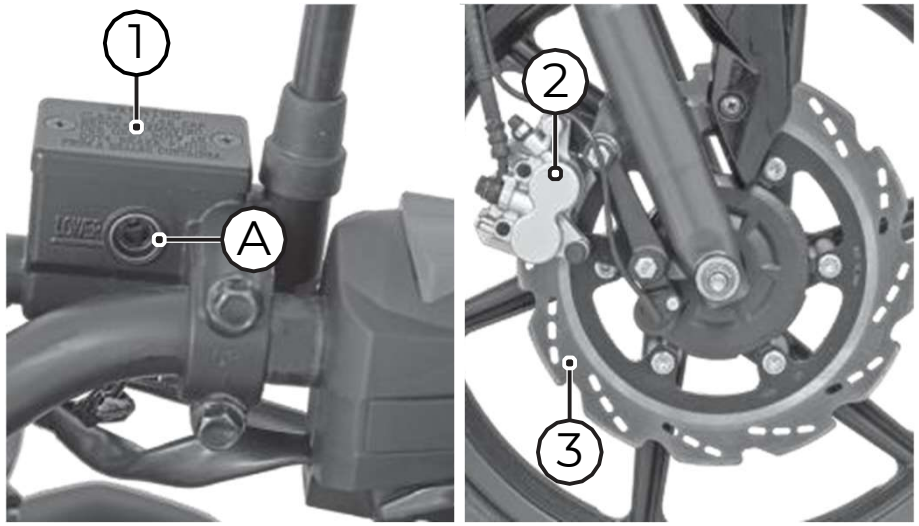

Você também pode notar uma mangueira de freio que conecta o cilindro mestre à pinça.

1. Verifique o nível do fluido de freio no cilindro mestre, através do visor (A).
2. O fluido de freio deve permanecer acima do nível mínimo (B), o cilindro mestre deve estar paralelo ao solo e o veículo em superfície plana.
3. Se o fluido estiver abaixo da marca, teste a eficácia do freio e, se ele estiver esponjoso ou ineficaz, procure um Centro de Serviços Autorizado (CSA) imediatamente.

FREIO A DISCO TRASEIRO

Você pode ver o cilindro mestre (1) no lado direito do veículo, próximo ao apoio para os pés, o reservatório de fluido (2) atrás da tampa do freio do lado direito, a pinça (3) fixada no braço oscilante e o disco (4) fixado no aro traseiro.

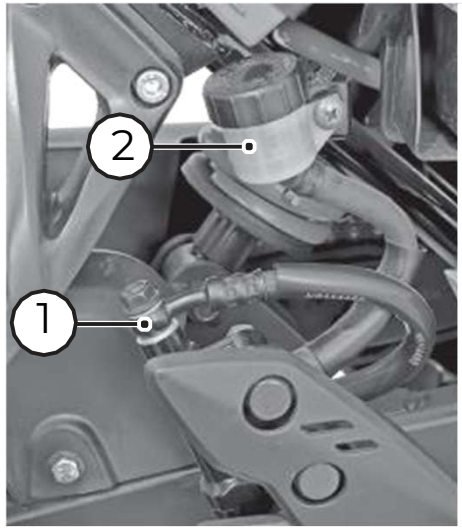

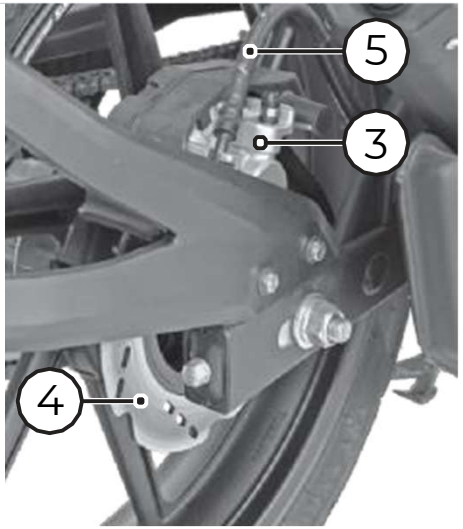

Você também pode notar uma mangueira de freio conectando o cilindro mestre à pinça.

1. Remova a tampa do lado direito.
2. Verifique o nível do fluido de freio no reservatório de fluido.
3. O fluido de freio deve permanecer acima do nível mínimo.
4. Se o fluido estiver abaixo da marca (MIN), teste a eficácia do freio e, se ele estiver esponjoso ou ineficaz, procure um Centro de Serviço Autorizado (CSA) imediatamente.

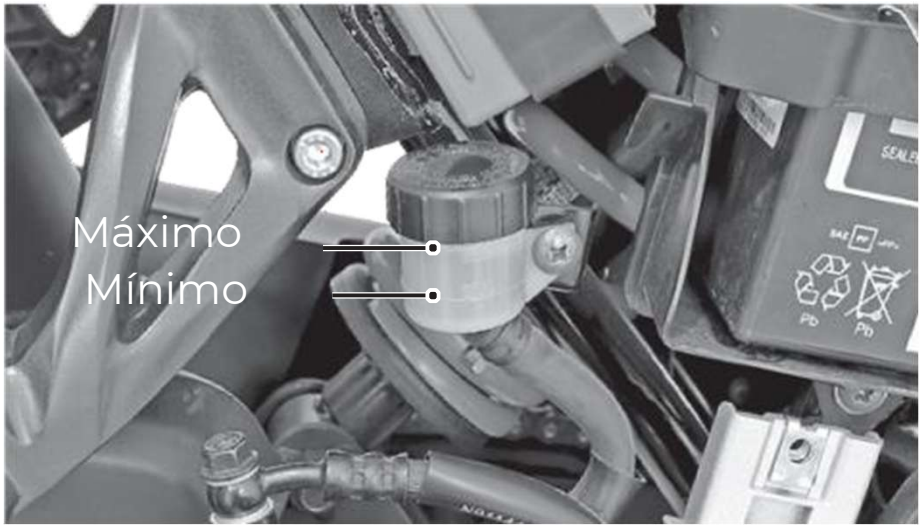

PNEUS

PRESSÃO DE AR DOS PNEUS

Verifique a pressão de ar dos pneus pelo menos uma vez por semana. A baixa pressão dos pneus não só causa desgaste acelerado dos pneus, mas também afeta a estabilidade do veículo.

A baixa pressão dificulta as curvas e aumenta o consumo de combustível.

A alta pressão diminui a área de contato do pneu com a superfície, o que pode levar à perda de aderência do pneu.

Mantenha sempre a pressão dos pneus conforme recomendado na tabela de especificações técnicas.

CONDIÇÃO DOS PNEUS

Operar o veículo com pneus excessivamente gastos diminui a estabilidade e pode causar perda de controle do veículo.

Recomenda-se trocar o pneu quando o nível atingir o indicador de desgaste na banda de rodagem do pneu.

SENTIDO DE ROTAÇÃO DOS PNEUS

Ao montar novamente o pneu após removê-lo do aro, certifique-se de que a marca de seta (A) no pneu esteja voltada na direção de rotação da roda.

NOTA:

A pressão dos pneus frios e as condições da banda de rodagem são muito importantes para o desempenho e a segurança do veículo. A utilização de pneus com especificações diferentes das recomendadas (Ver tabela de especificações técnicas) poderá causar instabilidade.

CORRENTE

A lubrificação e o ajuste adequados da corrente prolongam a vida útil do kit de transmissão. Pelo contrário, se a corrente não for mantida adequadamente, ocorrerá desgaste prematuro em todo o sistema.

O kit de transmissão deve ser verificado, lubrificado e ajustado conforme recomendado na tabela de manutenção.

Se o veículo for utilizado em condições de poeira ou durante estações chuvosas, faça a manutenção do sistema com mais frequência.

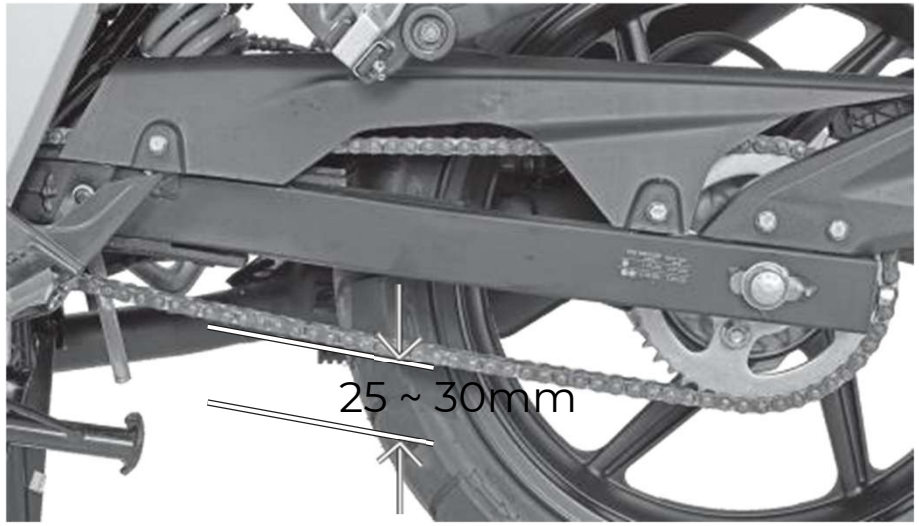

Para limpar, verificar, lubrificar e ajustar a corrente, siga o procedimento abaixo:

1. Coloque o veículo no suporte central, em ponto neutro.
2. Verifique a folga da corrente movendo-a verticalmente com o dedo, conforme mostrado na imagem.
3. A folga não deve exceder o limite (25 – 30 mm). O excesso pode levar ao aumento do consumo de combustível.
4. Se a folga exceder o limite máximo, visite um Centro de Serviço Autorizado (CSA).
5. Se a folga estiver dentro dos limites, limpe a corrente e lubrifique com o lubrificante recomendado.

RECOMENDAÇÕES

AVISO IMPORTANTE:

Não lave o veículo com água pressurizada, vapor ou quando o motor estiver quente. Esses procedimentos podem causar danos aos seus componentes e, consequentemente, a partir da data em que qualquer um deles for realizado, você estará completamente isento de qualquer obrigação relacionada ao cumprimento das garantias do Veículo sobre as peças afetadas.

REVISÕES DIÁRIAS A SEREM REALIZADAS PELO USUÁRIO:

Freios:	Verifique seu correto funcionamento e verifique o estado dos elementos.
Óleo lubrificante do motor:	Verifique o nível e adicione, se necessário, quando indicado.
Nível de combustível:	Verifique se é suficiente.
Luzes e buzina:	Verifique seu funcionamento correto.
Corrente (em veículos Impulsionados por este meio):	Verifique a lubrificação adequada e mantenha a tensão.
Pneumáticos:	Verifique a pressão.
Acelerador:	Verifique seu funcionamento correto.
Espelhos:	Verifique a visibilidade correta.

NOTA: Além das recomendações gerais acima, recomendações específicas para cada modelo de veículo devem ser levadas em consideração.

RECOMENDAÇÕES

TROCA DE ÓLEO:
O óleo do veículo deverá ser reabastecido sempre que o medidor indicar que o nível não está adequado, conforme indicado no título contido neste Manual “ÓLEO DO MOTOR”. Uma troca completa de óleo deve ser realizada a cada 2.500 quilômetros, conforme indicado na tabela de manutenção.
Em caso de falha do motor devido à não reposição do nível de óleo em tempo hábil, conforme indicado neste Manual, a garantia não será aplicada.

AVISO IMPORTANTE
O não atendimento, ou atendimento fora da faixa de quilômetros estabelecida neste Manual, a qualquer das revisões periódicas obrigatórias, gera automaticamente a perda da garantia sobre as peças que deveriam ter sido intervencionadas ou que foram intervencionadas na referida revisão tardia. Portanto, revisões subsequentes que o cliente possa ter perdido ou comparecido tardiamente nas mesmas peças serão apenas para fins de informação de diagnóstico e não implicarão qualquer obrigação quanto à manutenção ou ao fornecimento de peças de reposição em garantia.

ARMAZENAMENTO DO VEÍCULO

PREPARAÇÃO PARA ARMAZENAMENTO:

- Limpe bem o veículo.
- Retire o combustível do tanque.
- Remova o tanque de combustível vazio, despeje aproximadamente 250 ml (meio litro) de óleo de motor de 2 tempos e gire-o para cobrir completamente as superfícies internas e, em seguida, descarte o óleo restante.

AVISO: A gasolina é extremamente inflamável e pode ser explosiva sob certas condições. Gire a chave de ignição para "OFF". Não fume. Certifique-se de que a área esteja bem ventilada e livre de chamas ou faíscas, incluindo aparelhos com luzes piloto.

- Remova a vela de ignição e aplique várias gotas de óleo 2T no cilindro. Gire o motor lentamente várias vezes para cobrir a parede do cilindro com óleo e reinstale a vela de ignição.
- Reduza a pressão dos pneus em aproximadamente 20%.
- Coloque o veículo sobre uma caixa ou suporte de modo que ambas as rodas fiquem levantadas do chão. (Se isso não for possível, coloque tábuas sob as rodas para manter a umidade longe da borracha dos pneus.)
- Borrife óleo em todas as superfícies metálicas sem pintura para evitar ferrugem. Evite lubrificar peças de borracha e freios.
- Lubrifique a corrente de transmissão e todos os cabos. (se aplicável)
- Remova a bateria e guarde-a longe da luz solar direta, umidade ou temperaturas congelantes.
- Enquanto a bateria estiver armazenada, ela deve ser carregada lentamente (um ampere ou menos) uma vez por mês.

ARMAZENAMENTO DO VEÍCULO

- Amarre um saco plástico sobre o tubo de escape para evitar a entrada de umidade.
- Cubra o veículo para evitar que poeira e sujeira entrem nele.

PREPARAÇÕES APÓS ARMAZENAMENTO:

- Carregue a bateria, se necessário, e instale-a no veículo. Tome cuidado para que a mangueira de ventilação da bateria não esteja entupida e longe da corrente e do silenciador.
- Certifique-se de que a vela de ignição esteja devidamente apertada.
- Verifique o óleo do motor.
- Encha o tanque de combustível.
- Ligue o motor por cerca de cinco minutos para aquecer o óleo e, em seguida, drene-o.
- Introduza óleo novo no motor.
- Revise todos os itens da lista de verificação de segurança diária.
- Lubrifique os pivôs.

LISTA DE VERIFICAÇÃO

- ☐ 1. Verificar a aparência do veículo.
- ☐ 2. Verificar o funcionamento correto do velocímetro.
- ☐ 3. Verificar a pressão de ar dos pneus.
- ☐ 4. Verificar o nível do óleo do motor.
- ☐ 5. Verificar o nível do líquido de resfriamento. (Se aplicável)
- ☐ 6. Verificar a ignição do veículo.
- ☐ 7. Verificar o funcionamento do sistema elétrico.
- ☐ 8. Instalar os espelhos retrovisores e verificar a posição correta.

PRESERVAÇÃO DO MEIO AMBIENTE

Para proteger e garantir uma relação harmoniosa entre sua motocicleta e o meio ambiente, efetue todos os serviços de manutenção nos intervalos especificados no Programa de Manutenção Preventiva e siga as instruções descritas abaixo:

1. **Manutenção preventiva:** preserva e valoriza o produto, além de trazer benefícios ao meio ambiente;
2. **Óleo do motor:** descarte-o corretamente. Não jogue o óleo ou filtro usado no lixo doméstico, esgoto ou terra;
3. **Baterias usadas:** devem ser levadas a uma Distribuidora do fabricante da bateria, pois a solução ácida e o chumbo nela contidos podem contaminar o solo e as águas, bem como causar riscos à saúde se for descartada incorretamente;
4. **Pneus usados:** não guarde os pneus usados em locais abertos, nem os queime. Encaminhe-os para a reciclagem através dos distribuidores credenciados pelo fabricante de pneus;
5. **Modificações:** não realize modificações, tais como: substituição do escapamento, alterações no sistema de injeção eletrônica ou qualquer outra modificação que vise alterar o desempenho do motor, pois, além de infringir o Novo Código Nacional de Trânsito, elas contribuem para o aumento da poluição sonora e do ar, bem como a perda total da Garantia da motocicleta. Seguindo estas recomendações, você estará ajudando a preservar a natureza, em benefício de todos

Nível de Ruídos

Esta motocicleta está em conformidade com a legislação vigente de controle da poluição sonora para veículos automotores (Resolução nº 2 de 11/02/93 do Conselho Nacional do Meio Ambiente – CONAMA, complementada pela Resolução nº 268 de 19/09/2000). O limite máximo de ruído para fiscalização do veículo em circulação é 88,8 dB (A) a 4.625 rpm, medido a 0,5 m de distância do escapamento, conforme NBR-9714.

Controle de poluição do ar

Este veículo atende às exigências do Programa de Controle da Poluição do Ar por Motociclos e Veículos Similares – PROMOT V. (Estabelecido pelas Resoluções nº 297 de 26/02/2002 e nº 493 de 24/06/2019 do Conselho Nacional do Meio Ambiente – CONAMA).

Controle de poluição do ar

Os níveis de emissões abaixo devem ser mantidos para assegurar que sua motocicleta atenda aos requisitos legais (Art. 16 da Resolução CONAMA nº 297/02).

Rotação de marcha lenta: 1.500 ± 150 rpm (na temperatura normal de funcionamento) Concentração de monóxido de carbono (CO): 0,00% em volume (em marcha lenta) Concentração de hidrocarbonetos (HC): 3,00 ppm em volume (em marcha lenta)

IBAMA PROMOT HOMOLOGADO

PRODUZIDO NO POLO INDUSTRIAL DE MANAUS

CONHEÇA A AMAZÔNIA

Mottu

TVS

MOTTU FÁBRICA LTDA
Avenida do Turismo, 13529
Taruma, Manaus – Amazonas
CNPJ: 43.683.448/0001-60

SAC: (11) 3181-8188